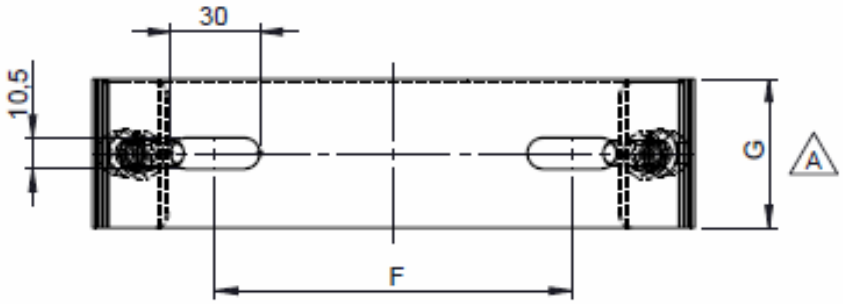

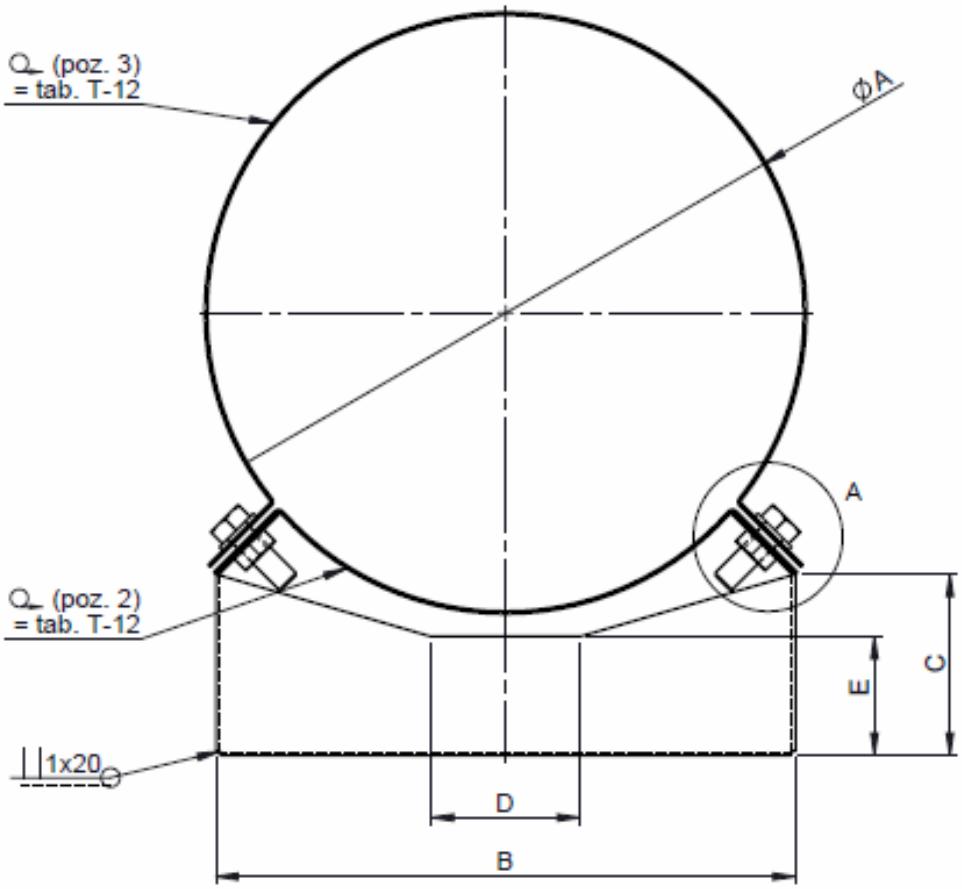

DETAIL A
SCALE 1 : 2

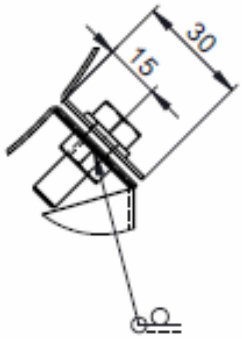

ϕ	080	100	115	130	140	150	180	200	250	300	350	400	450	500	550	600
A	130	150	165	180	190	200	230	250	300	350	400	450	500	550	600	650
B	114	164	164	164	195	195	210	225	255	295	328	417	417	480	480	480
C	43	50	50	50	61	61	61	62	75	80	87	115	115	128	128	128
D	40	50	50	50	50	50	50	50	50	80	80	150	150	140	140	140
E	40	40	40	40	40	40	40	40	40	40	40	40	40	40	40	40
F	60	100	100	100	120	120	135	150	180	215	250	220	220	280	280	280
G	35 A								50							
t	1,2															

73,8%