M 1 : 10

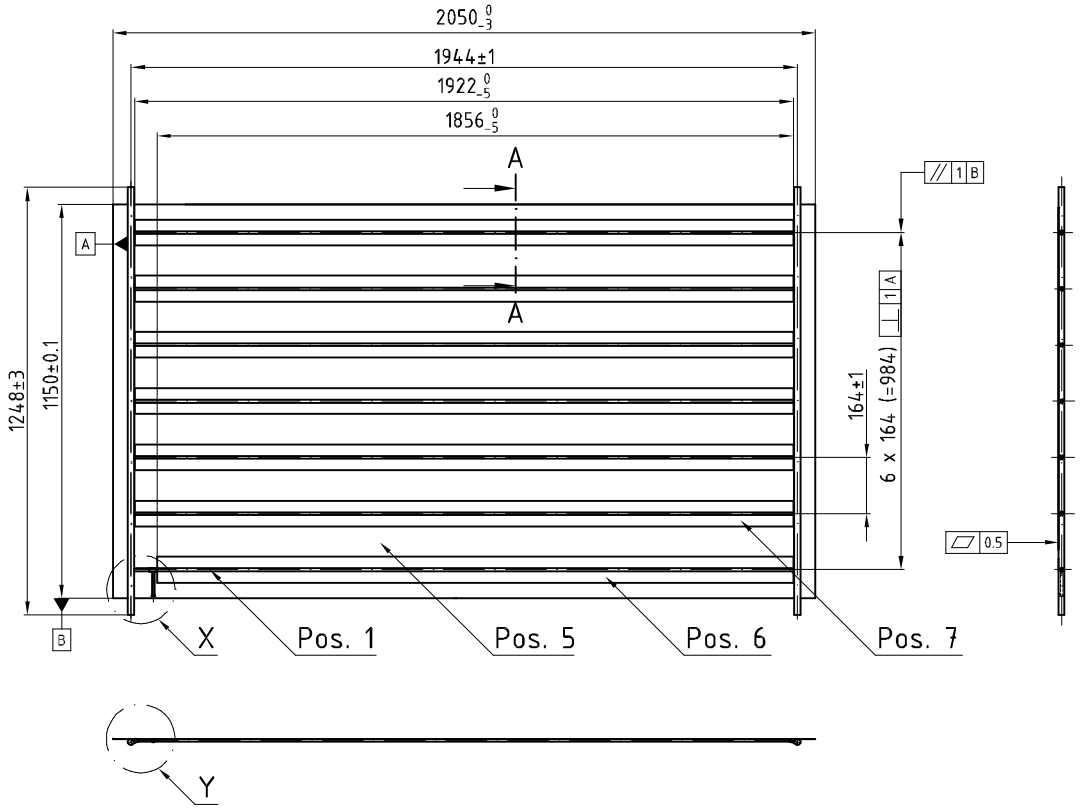

X 1 : 2

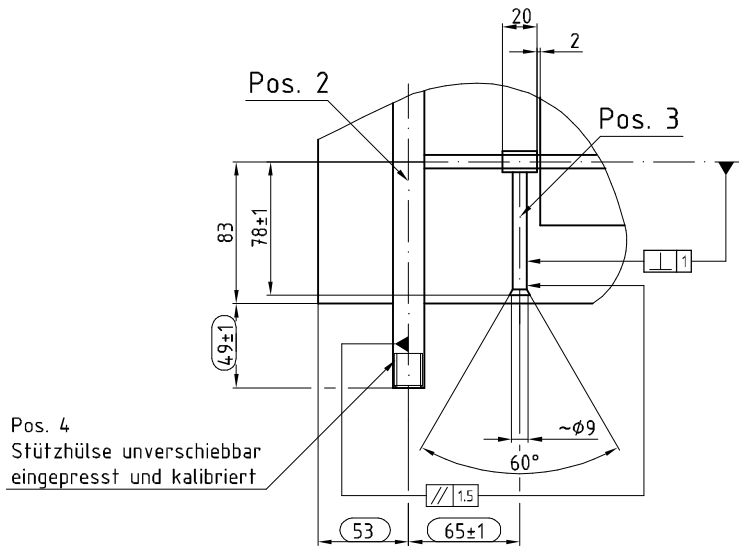

A – A

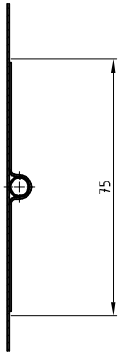

Y 1 : 1

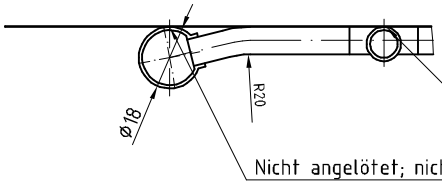

Pos. 3
verdrehsicher aufgepreßt
Die Hülse des Fühlerrohres sowie
die Aufweitung darf nicht überstehen.

Weitere Anforderungen nach Spezifikationsblatt

Pos.	Menge	Benennung	Werkstoff	Maße [mm]
7	6	Wärmeleitblech	Al	1922x75x0.5
6	1	Wärmeleitblech	Al	1856x75x0.5
5	1	Absorberblech	Al-Blech nach DIN EN 485-1	2050x1150x0,5
4	4	Stützhülse	CuZn 39 Pb 3	Ø16,41x0.9 L=20
3	1	Temperaturfühlerrohr	Cu-Rohr nach DIN EN 12449	Ø8x0.8 L=73
2	2	Sammelrohr	Cu-Rohr nach DIN EN 12449	Ø18x0.75 L=1248
1	7	Rohrregister	Cu-Rohr nach DIN EN 12449 hart	Ø6x0.35 L=1926

Allgemeintoleranz: DIN ISO 2768 - m

Ersatz für:

Maßstab: 1 : 1

Gewicht: g/m

Werkstoff: Cu / Al

Datum: 31.01.2012

Gezeichnet: Gomez Gutierrez

Ansicht A-A hinzu
Positionsnummern korrigiert

Absorber
Harfe 2,5 WLT

OEM

Solar

255080 G0 0301

0 10 20 30 40 50mm