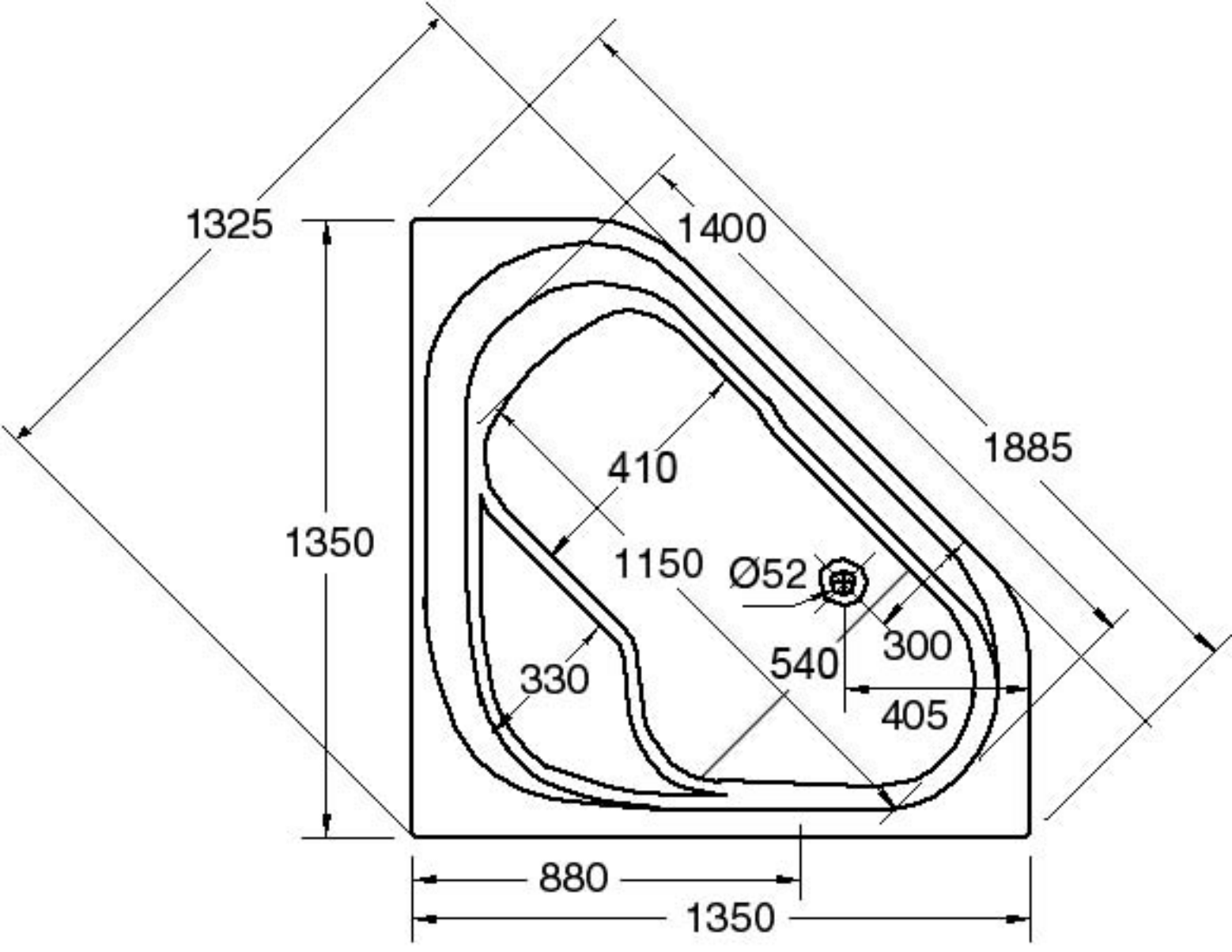
1325
1400
1885
1350
410
1150
Ø52
300
540
330
405
880
1350

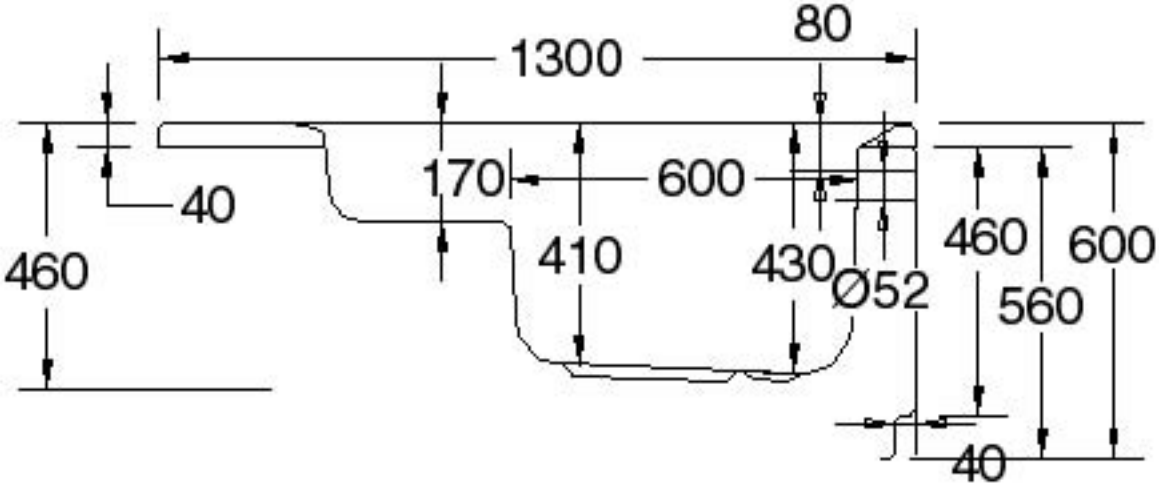
1300
80
40
170
600
460
410
430
Ø52
460
600
560
40