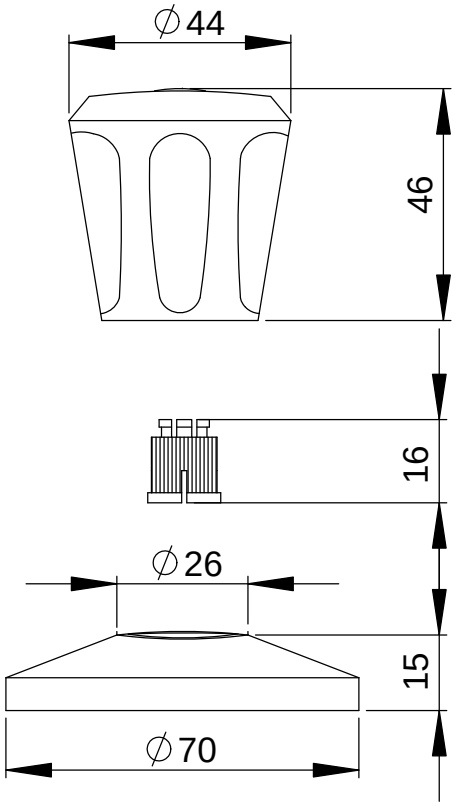

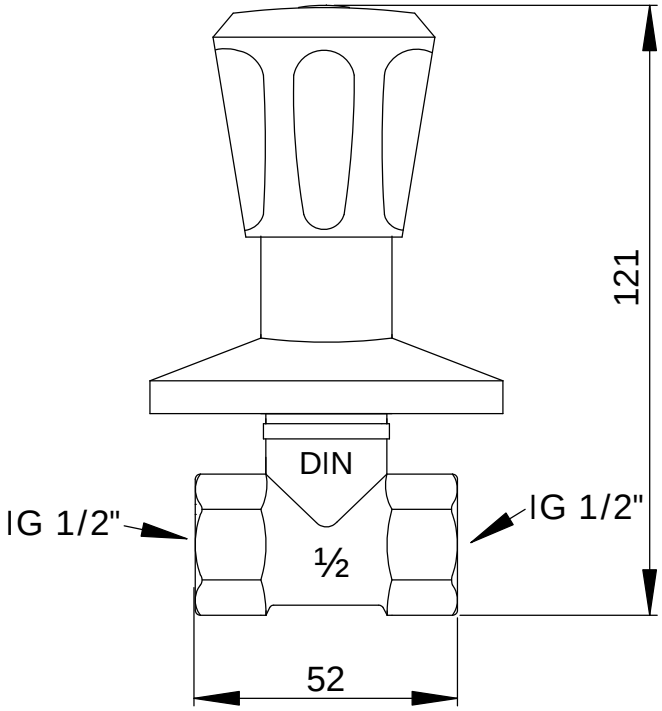

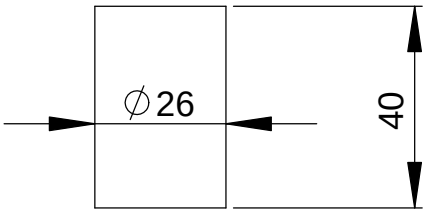

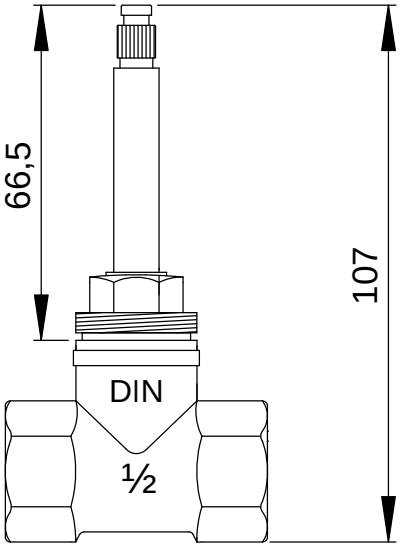

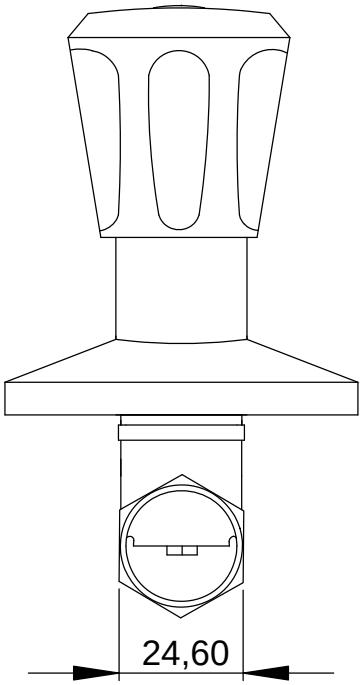

	NAME	SIGNATUR	Datum
GEZEICHNET	M.Drenhaus	M.D	11.04.2018
geprüft			
Freigabe			

Bezeichnung:

Unterputzventil MS vc DN 15 2 x IG 1/2"
Haubengriff isoliert Markierung blau

MATERIAL:

Gewicht:

151629

A4

Maßstab:1:1.5

Blatt: 1 von 1