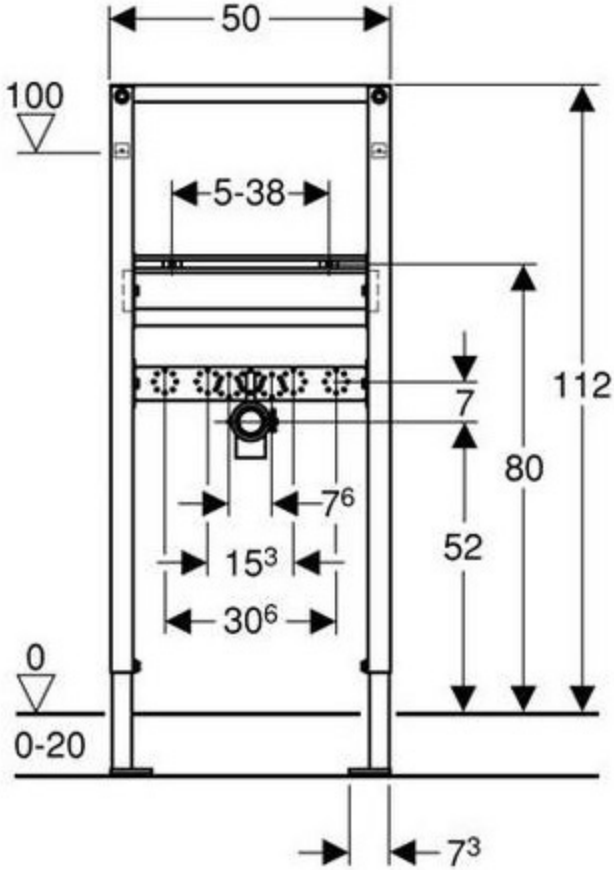
50
100
5-38
112
7
80
7⁶
52
15³
30⁶
0
0-20
7³

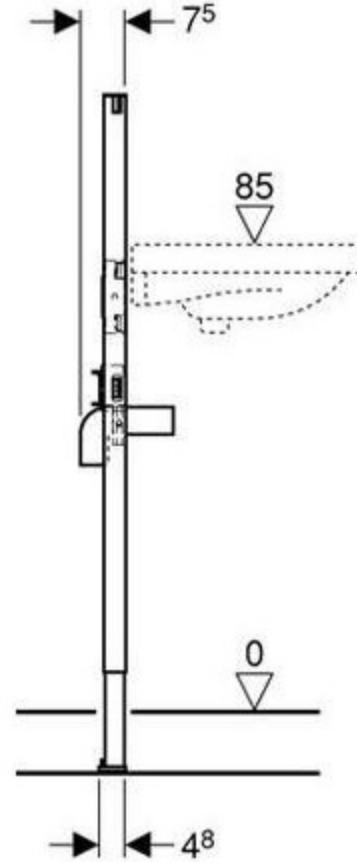
7⁵
85
0
4⁸