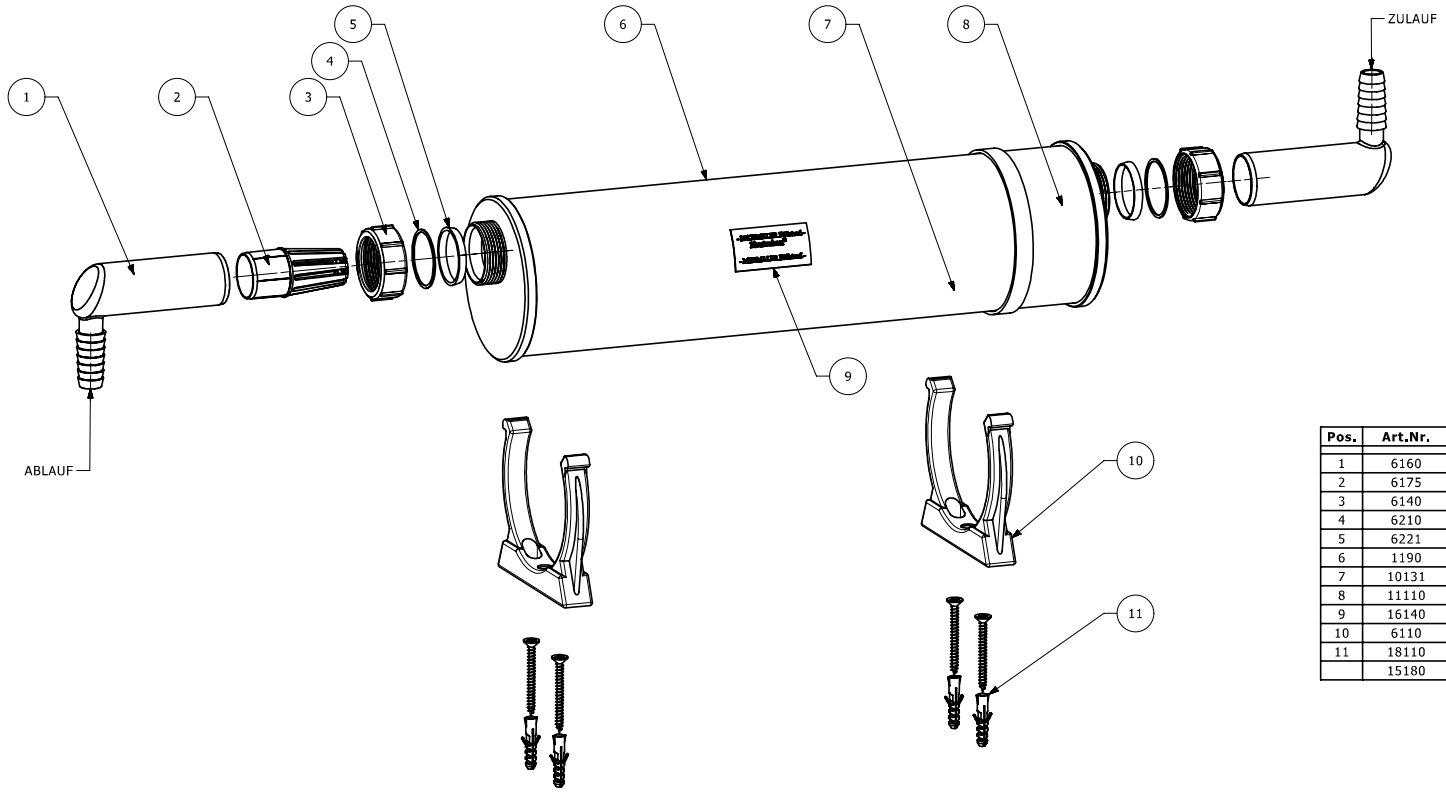

Pos.	Art.Nr.	Bennennung	Material	Stück	Einheit
1	6160	Winkeltülle	PP	2	
2	6175	Rohrsieb DN40	PP	1	
3	6140	Ueberwurfmutter	PP	2	
4	6210	Gleitring	PP	2	
5	6221	Keildichtung	PP	2	
6	1190	Filtergehaeuse mit Trennscheibe	ABS / PP / PMMA	1	
7	10131	Granulat	GN	4.5	kg
8	11110	Aktivkohle	C	250	g
9	16140	Etikett min-max Granulat		2	
10	6110	Halterung Stellfueße	PP	2	
11	18110	Schrauben 6x60 / Dübel S8		4	
	15180	Anleitung		1	

Verwendungsbereich | Zul. Abw. | Oberfläche

	Datum	Name
Bearb.	26.03.2019	Fischer-Sohn
Gepr.	26.03.2019	Müller
Norm		

Maßstab | Gewicht

Werkstoff, Halbzeug
Rohteil-Nr
Modell- oder Gesenk-Nr
Benennung

NEUTRAKON Typ 05/PG

mommertz gmbh
Sauer – Neutral – Neutrakon®

Zeichnungsnummer
05PG.03.2019/A

Blatt 1
1 Bl.

Zust. | Änderung | Datum | Name | Urspr. | Ers. f.: | Ers. d.:

A1