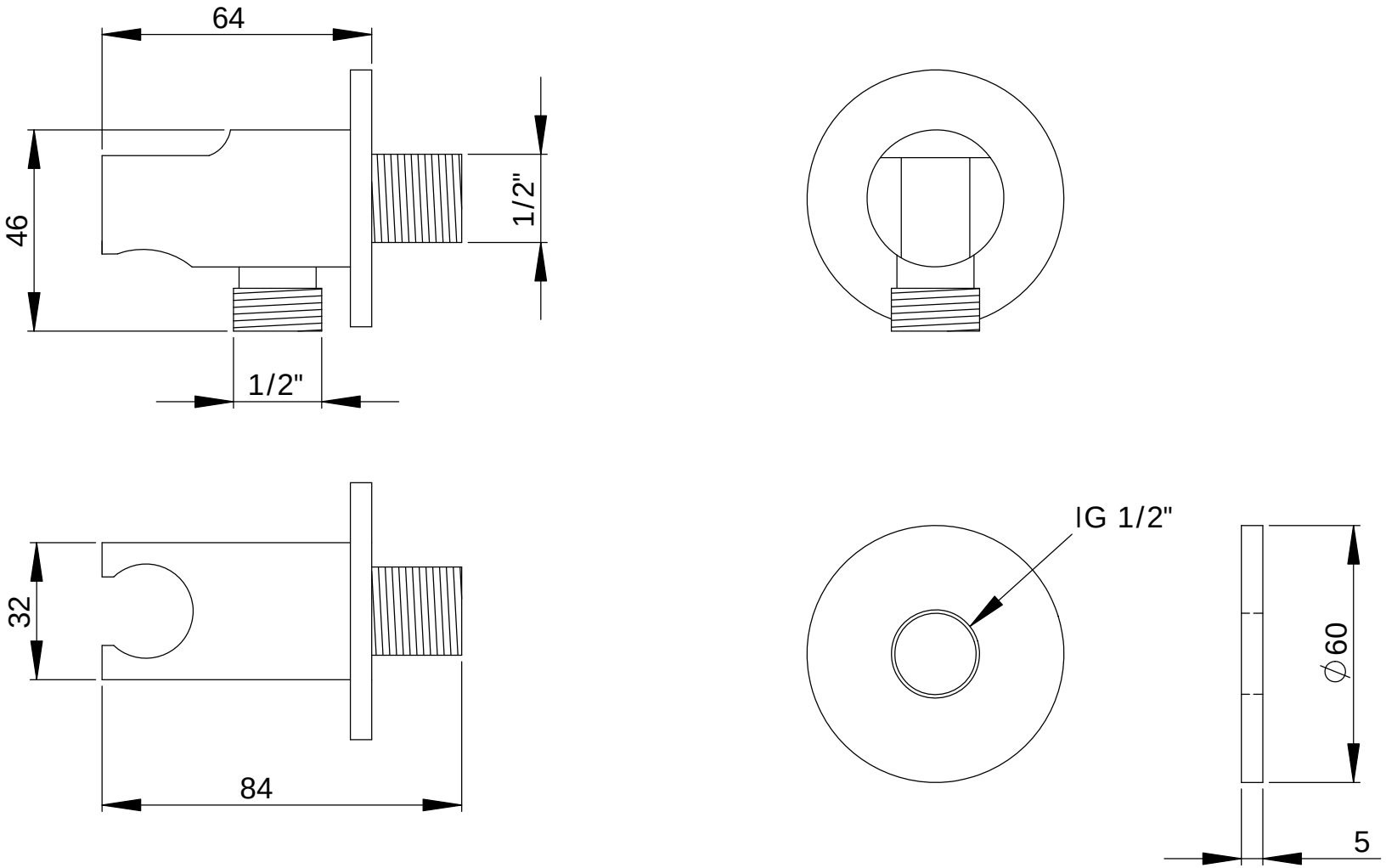

	NAME	SIGNATURE	Datum			
GEZEICHNET	Drenhaus		27.10.2017			
GEPRÜFT						

BENENNUNG:

Wandanschlussbogen 90° 1/2" x 1/2" MS vc
Serie 8000, mit Konus-Wandhalter

MATERIAL:

GEWICHT:

ZEICHNUNGS-NR. 213625

A4

Maßstab:1:1.5

BLATT 1 von 1