FUNZIONAMENTO	COLORE CAVI
NEUTRO	GRIGIO
ROTAZIONE ORARIA	MARRONE
APERTO MICRO (NO)	/
COMUNE MICRO (C)	/
ROTAZIONE ANTIORARIA	NERO

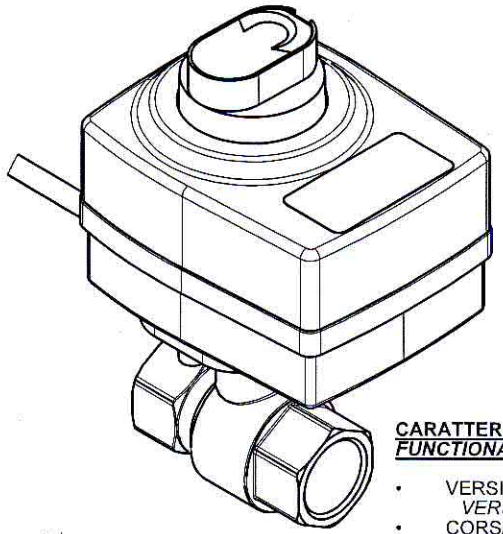

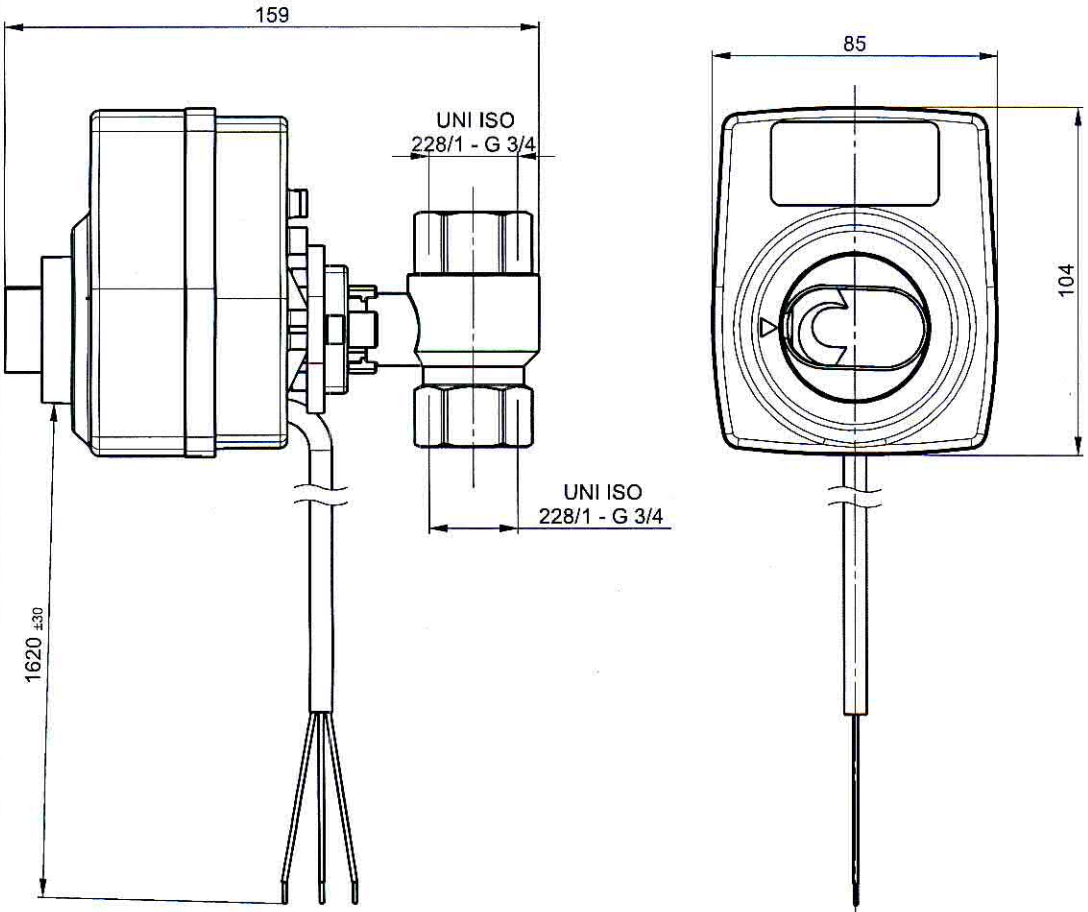

CARATTERISTICHE IDRAULICHE
HYDRAULIC CHARACTERISTICS

- Kvs: 41 MAX

CARATTERISTICHE FUNZIONALI
FUNCTIONAL CHARACTERISTICS

• VERSIONE: *VERSION:*	ON/OFF
• CORSA ANGOLARE: *ANGULAR STROKE:*	MAX 90°
• COPPIA NOMINALE: *NOMINAL TORQUE:*	7 Nm
• TENSIONE: *VOLTAGE:*	230 Vac
• SEGNALE DI COMANDO: COMMAND SIGNAL:	SPDT
• POTENZA ASSORBITA: *ABSORBED POWER:*	2.7 W
• GRADO DI PROTEZIONE: *PROTECTION DEGREE:*	IP40
• TEMPERATURA MAX AMBIENTE: *MAX. ENVIROMENTAL TEMPERATURE:*	50°C
• TEMPO DI CORSA DI 90°: *TIME FOR 90° ANG. STROKE:*	50sec

MATERIALI
MATERIALS

• COPERCHIO: *HOUSING:*	NYLON PA66 25% FV - V0
• CORPO VALVOLA: *VALVE BODY:*	BRASS

MODIFICHE
ALTERATIONS

SCALA / SCALE 1:1.5	VALORI ANGOLARI / ANGULAR VALUES ±30'						MATERIALE / MATERIAL	DISEGN. / DRAW RONCARI	DATA / DATE 08/05/13
TOLLERANZE GENERALI / GENERAL TOLERANCES	fino a 3	> 3 a 6	> 6 a 30	> 30 a 120	> 120 a 400	> 400 a 1000		CONTR. / CHECK	DATA / DATE
PLASTICA / PLASTIC	±0.15	±0.17	±0.25	±0.4	±1	±2.5			
METALLO / METAL	±0.05	±0.05	±0.1	±0.15	±0.2	±0.3	TRATT. TERMICO E/O SUPERF. / HEAT/SUPERFICIAL TREATMENT	CORRISPONDE A/CORRESPONDS TO	
METALLO / METAL	±0.1	±0.1	±0.2	±0.3	±0.5	±0.8		SOSTITUISCE IL/SUBSTITUTES	
METALLO / METAL	±0.2	±0.3	±0.5	±0.8	±1.2	±2		SOSTITUITO DA/SUBSTITUTED BY	

mut meccanica tovo
MONTECCHIO MAGGIORE
36075 (VI) ITALY

VS 20 F-F V70F 50s 230V 1PZ

Refered to law terms, MUT SpA reserves the ownership on this drawing and prohibits to reproduce or communicate it without authorization

DISEGNO / DRAWING
7.030.01681-00

DIMENSIONI IN mm
DIMENSIONS IN mm