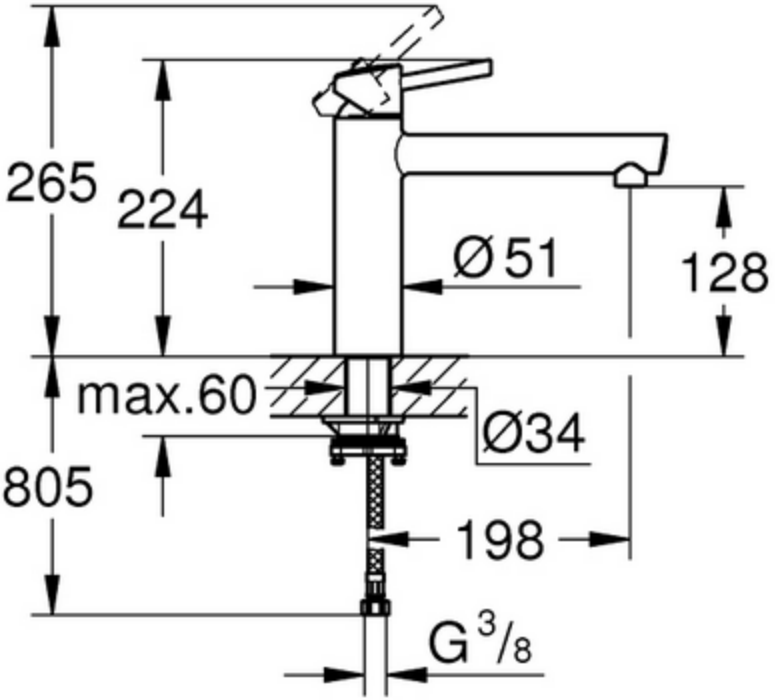
265
224
Ø51
128
max.60
Ø34
805
198
G 3/8

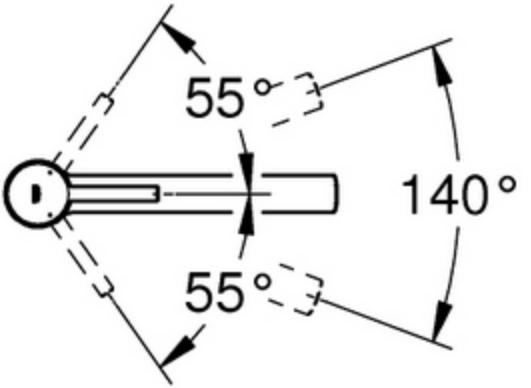
55°
140°
55°