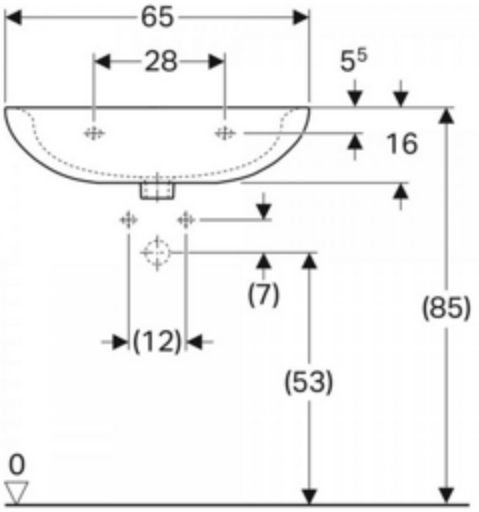
65
28
5⁵
16
(7)
(12)
(53)
(85)
0

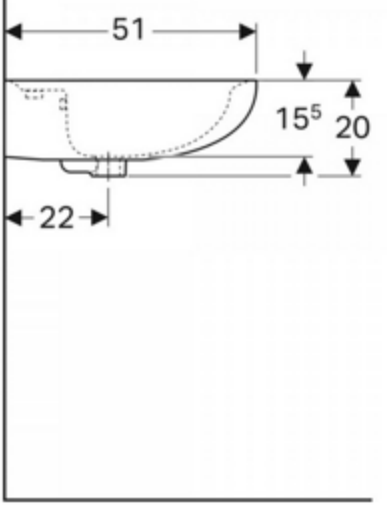
51
15⁵
20
22

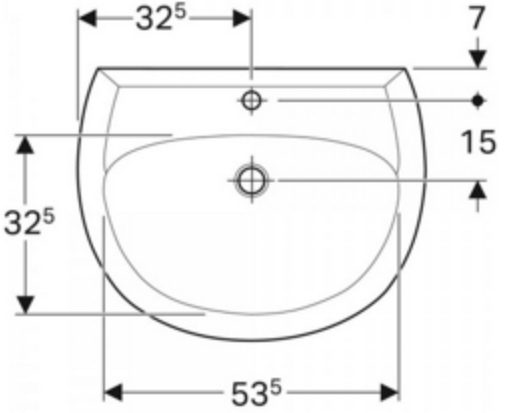
32⁵
7
15
32⁵
53⁵

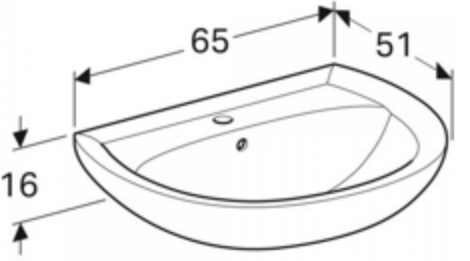
65
51
16