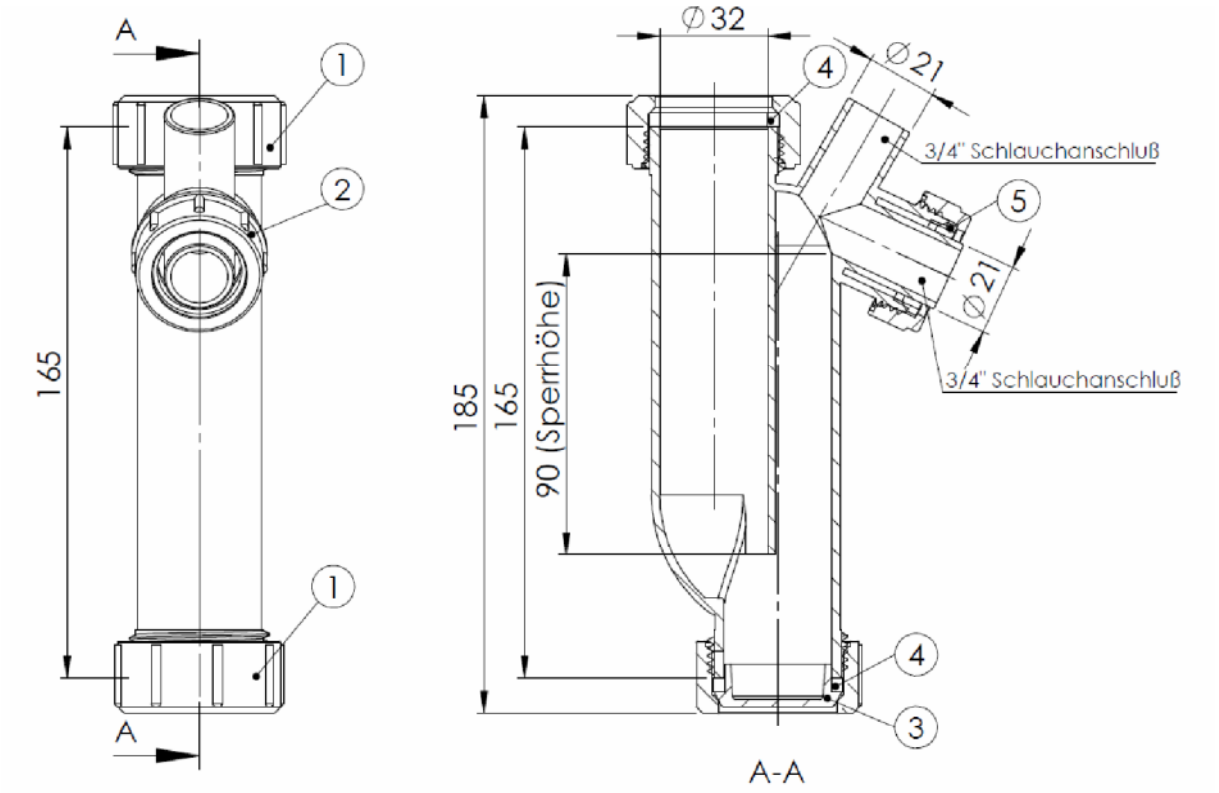

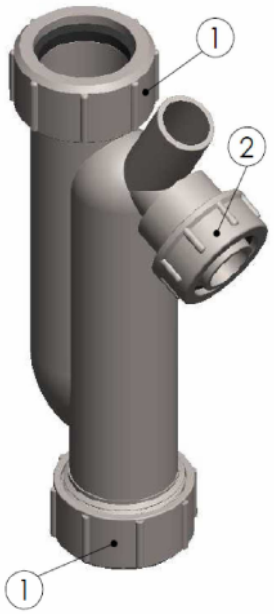

Pos-Nr.	Bezeichnung	Anz.
1	Überwurfmutter/groß	2
2	Überwurfmutter/klein	1
3	Blindkappe	1
4	Dichtring	2
5	Quetschdichtung	1

material: inside/outside		surface: inside/outside				Scale 1:2
				revisions-no. A0		
					date	Format A4
				drawn	22.04.2016	
				checked		Sheet 1
				checked		
				checked		
				appr.		

description: Siphon Gesamtlänge 180 mm (90mm Sperrhöhe)

cod

drawing-no.