Technisches Datenblatt
Leitungsführungskanäle

Außeneck 90°

mit Laschen

FA3030.3

EAN: 4011126190731
bevorzugte VPE:10 St.
Mengeneinheit:St.

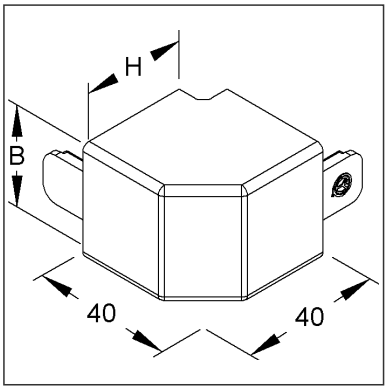

Artikelbeschreibung

Außeneck 90°, mit Laschen, 32x30 mm, Kunststoff ASA, RAL 9010, reinweiß

Preiszusatzinfos

Rabattgruppe	K641
Mengeneinheit	St.

Gewicht

Gewicht Mengeneinheit	11 g / St.
Nettogewicht in kg pro 100	1,09 kg / 100St.

Physische Artikeldimensionen

Höhe	33,00 mm
Breite	55,00 mm
Tiefe / Länge	55,00 mm

Technisches Datenblatt
Leitungsführungskanäle

FA3030.3

Verpackungsstufen

1 Stück = 1 Stück		✓ kleinste VPE			
Länge	55,00 mm	Breite	33,00 mm	Höhe	55,00 mm
Bruttogewicht	0,01 kg	Volumen	0,000 m³		
Mindestmenge	1,00 St.	Höchstmenge	1,00 St.		

10 Stück = 1 Faltschachtel		✓ bevorzugte VPE			
Länge	138,00 mm	Breite	128,00 mm	Höhe	71,00 mm
Bruttogewicht	0,17 kg	Volumen	0,001 m³		
Mindestmenge	10,00 St.	Höchstmenge	10,00 St.		

100 Stück = 1 Umkarton					
Länge	375 mm	Breite	282 mm	Höhe	133,00 mm
Bruttogewicht	1,89 kg	Volumen	0,014 m³		
Mindestmenge	100,00 St.	Höchstmenge	100,00 St.		

Ausschreibungstext

```
Außeneck 90°, mit Laschen, die Befestigung erfolgt durch die angrenzenden
Deckelstücke.
für Elektroinstallationskanal : HKL3030.3
Abmessungen (ca. Maße) H x B : 32 x 30 mm
Schenkellänge außen          : 40 mm
Werkstoff                    : ASA (Acrylsäureester-Styrol-Acrylnitril-
Pfropfcopolymer)
Farbton: reinweiß       RAL : 9010 (ähnlich)
Kleinhuis Modell-Nr.         : FA3030.3
EP Material___________ EP Lohn__________
Einheitspreis/Stueck
```

Sicherheit & Umwelt

REACH-Datum	15.01.2019
REACH-Info	Konform
RoHS-Info	Konform

Ursprung & Außenhandel

Herkunftsland	IT
Statistische Warennummer	39259020