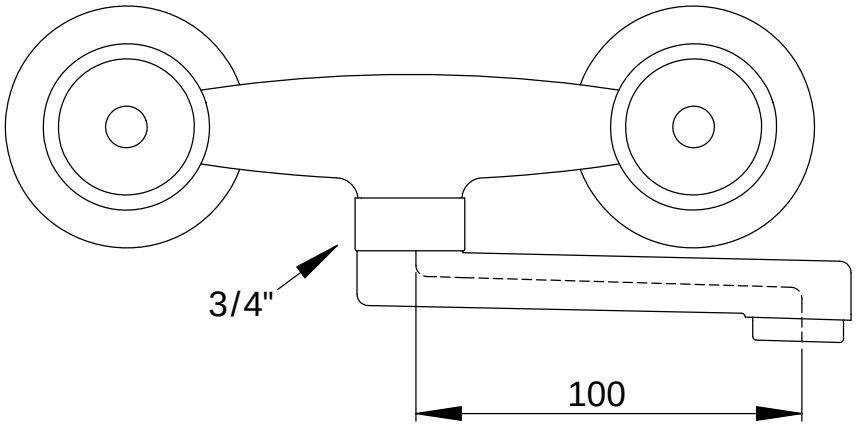

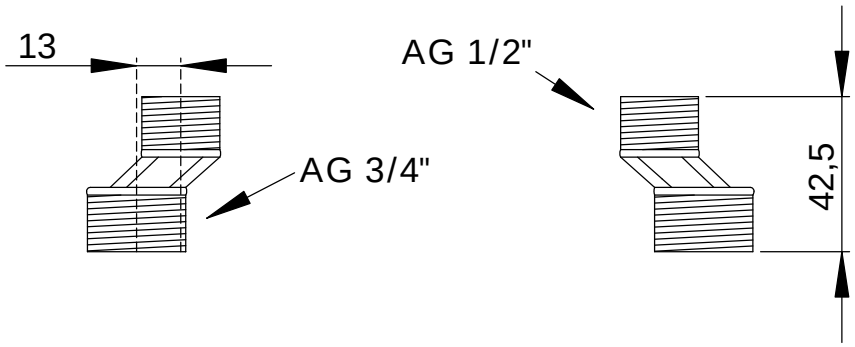

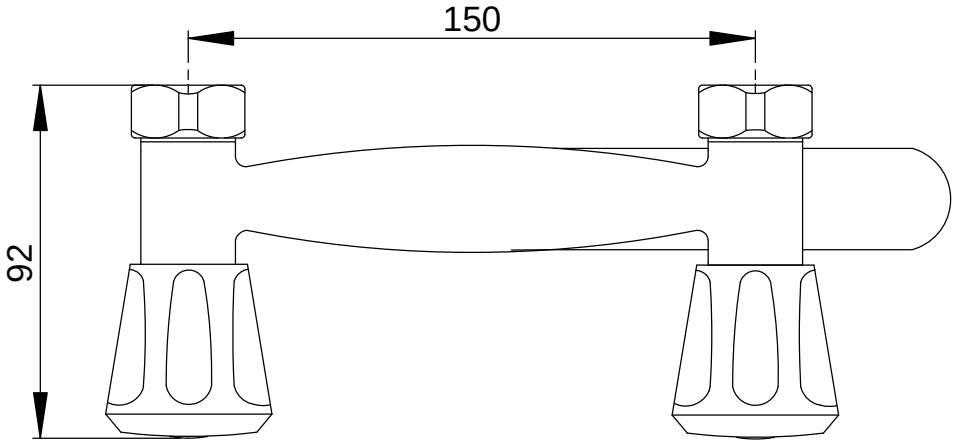

	NAME	SIGNATUR	Datum
GEZEICHNET	M.Drenhaus	M.D	31.03.2018
geprüft			
Freigabe			

Bezeichnung:

Spültisch-Wandbatterie MS vc, DN 15
S-Auslauf 100 mm mit Mischdüse
Haubengriffen isoliert

MATERIAL:

151834

A4

Gewicht:

Maßstab:1:2

Blatt: 1 von 1