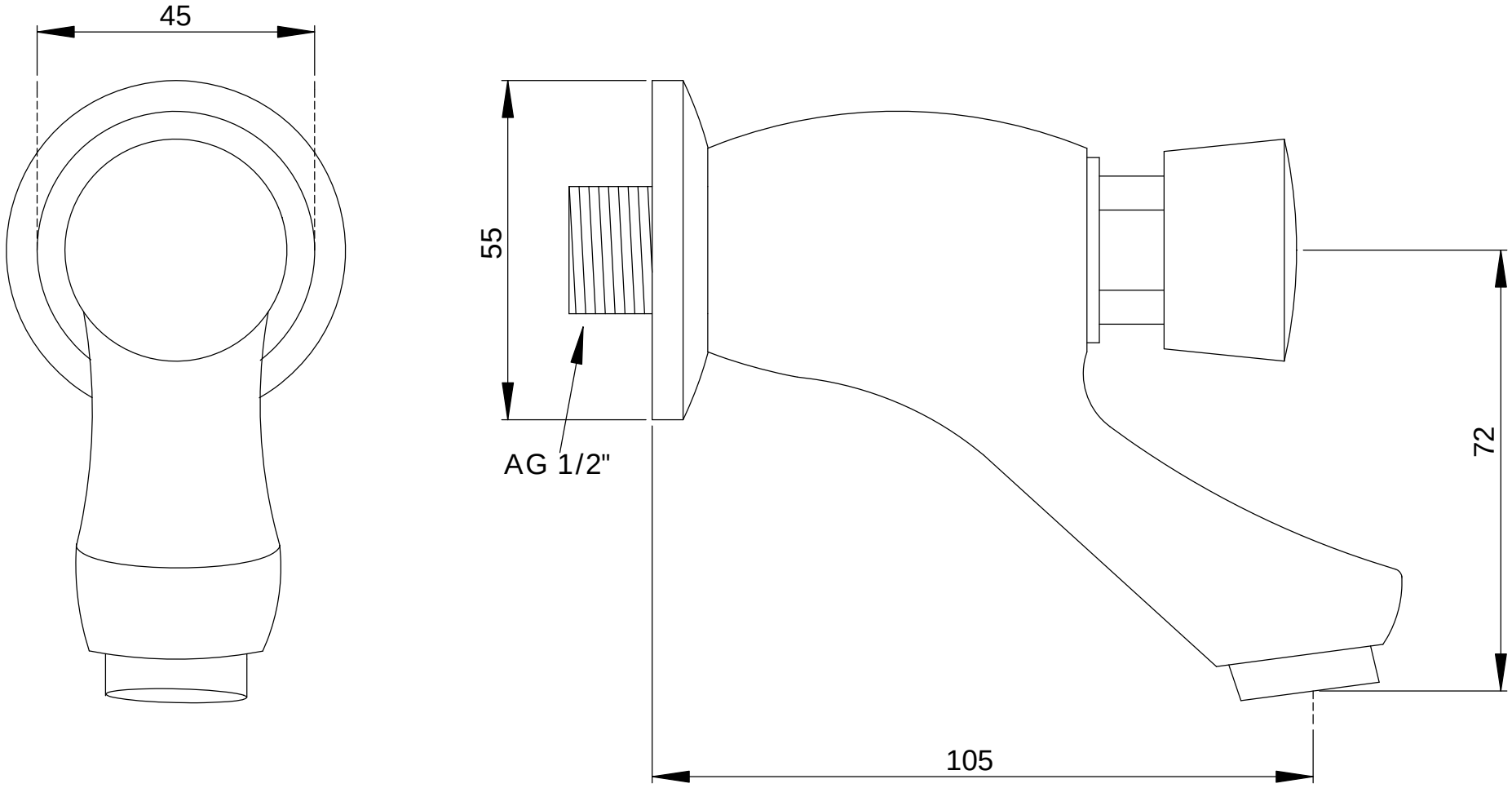

	NAME	SIGNATURE	Datum			
GEZEICHNET	Drenhaus		19.09.2017			
GEPRÜFT						

BENENNUNG:

Wand-Selbstschluss Waschtischarmatur
MS vc DN 15, Ausführung mittelschwer
WAND-SELBSTSCHLUß WASCHTISCHARMATUR 1/2"

MATERIAL:

ZEICHNUNGS-NR. 118127

A4

GEWICHT:

Maßstab:1:1

BLATT 1 von 1