1	DE	EN	FR	ES	NL
	Montage- und Bedienungsanleitung	Assembly and operating manual	Notice de montage et de service	Manual de montaje y de instrucciones	Montage- en gebruiksaanwijzing
	Tankentnahmearmatur	**Tank withdrawal armature**	**Plongeur**	**Kit de aspiración del tanque**	**Tankafnamearmatuur**

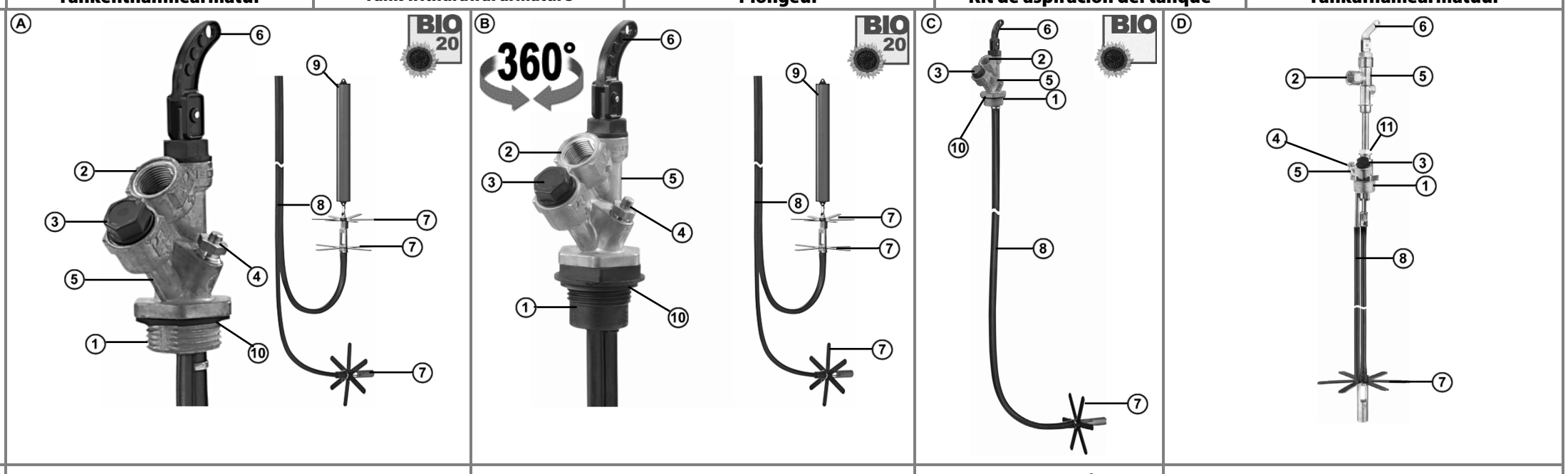

Typ VTK-3	Typ VTK-3D	Typ VTK-3 Bio	Typ TAK

① Anschluss Tank ② Anschluss **V** Vorlauf Entnahme ③ Anschluss **R** Rücklauf ④ Anschluss Messleitung ⑤ Armaturengehäuse ⑥ Kipphebel der Absperrarmatur ⑦ Gewichtsbelastete Tankspinne ⑧ Schläuche für Entnahme und Messleitung ⑨ Schwimmende Entnahme ⑩ Dichtung (nur Typ VTK-3) ⑪ Stopfbuchsverschraubung	① Tank connection ② Supply line withdrawal connection **V** ③ Return line connection **R** ④ Measuring line connection ⑤ Valve body ⑥ Rocker arm of shut-off fitting ⑦ Weight-loaded tank spacer ⑧ Hoses for withdrawal and measuring line ⑨ Floating withdrawal ⑩ Gasket (only VTK-3 type) ⑪ Compression gland	① Raccord de réservoir ② Raccord **V** aller soutirage ③ Raccord **R** retour ④ Raccord câble de mesure ⑤ Boîtier de robinetterie ⑥ Levier à bascule du robinet d'arrêt ⑦ Entretoise de réservoir à contrepoids ⑧ Tuyaux flexibles de soutirage et câble de mesure ⑨ Dispositif de soutirage flottant ⑩ Joint d'étanchéité (uniquement type VTK-3) ⑪ Raccord à visser de presse-étoupe	① Conexión del tanque ② Conexión **V** avance de extracción ③ Conexión **R** retorno ④ Conexión de conducto de medición ⑤ Carcasa de válvula ⑥ Palanca basculante de la llave de cierre ⑦ Distanciador tipo estrella del tanque por peso ⑧ Tubos flexibles para extracción y conducto de medición ⑨ Extracción flotante ⑩ Junta (solo tipo VTK-3) ⑪ Atornilladura de empaquetadura	① Aansluiting tank ② Aansluiting **V** vóórloop afname ③ Aansluiting **R** retour ④ Aansluiting meetleiding ⑤ Behuizing van de armatuur ⑥ Tuimelschakelaar van de afsluitarmatuur ⑦ Tankspin met gewicht belast ⑧ Slangen voor afname en meetleiding ⑨ Afname met vlottersysteem ⑩ Dichting (alleen type VTK-3) ⑪ Schroefverbinding stopbus
	ZU DIESER ANLEITUNG	**ABOUT THIS MANUAL**	**À PROPOS DE CETTE NOTICE**	**ACERCA DE ESTE MANUAL**	**OVER DEZE HANDLEIDING**
	• Diese Anleitung ist ein Teil des Produktes. • Für den bestimmungsgemäßen Betrieb und zur Einhaltung der Gewährleistung ist diese Anleitung zu beachten und dem Betreiber auszuhändigen. • Während der gesamten Benutzung aufbewahren. • Zusätzlich zu dieser Anleitung sind die nationalen Vorschriften, Gesetze und Installationsrichtlinien zu beachten.	• This manual is part of the product. • This manual must be observed and handed over to the operator to ensure that the component operates as intended and to comply with the warranty terms. • Keep it in a safe place while you are using the product. • In addition to this manual, respect the national regulations, laws and installation guidelines.	• La présente notice fait partie intégrante du produit. • Elle doit être observée et remise à l'exploitant en vue d'une exploitation conforme et pour respecter les conditions de garantie. • Elle doit être conservée pendant toute la durée d'utilisation. • En plus de cette notice, respecter les règlements, lois et directives d'installation nationaux.	• El presente manual forma parte del producto. • Para llevar a cabo un uso conforme a lo previsto y conservar la garantía, se debe observar este manual y entregar a la empresa explotadora. • Conservar las instrucciones durante toda la vida útil del producto. • Además de este manual, deben observarse las normativas , leyes y directivas de instalación nacionales.	• Deze handleiding maakt deel uit van het product. • Om het apparaat volgens de voorschriften te kunnen gebruiken en in verband met de garantie moet deze handleiding in acht worden genomen en aan de gebruiker worden overhandigd. • Deze handleiding moet tijdens de gehele gebruiksduur door de gebruiker worden bewaard. • Neem naast deze handleiding ook de nationale voorschriften, wetten en installatierichtlijnen in acht.
	ALLGEMEINE PRODUKT INFORMATION	**GENERAL PRODUCT INFORMATION**	**INFORMATIONS GÉNÉRALES SUR LE PRODUIT**	**INFORMACIÓN GENERAL DEL PRODUCTO**	**ALGEMENE PRODUCTINFORMATIE**
	Tankentnahmearmatur Kombinierte Armatur zur Entnahme von flüssigem Brennstoff oberhalb des zulässigen Flüssigkeitsstandes aus Tanks für Ein- und Zweistrangsysteme von Ölanlagen.	**Tank withdrawal armature** Combined fitting for withdrawal of liquid fuel oil above the permissible liquid level from tanks in single and double string systems of oil systems.	**Plongeur** Robinet combiné pour le soutirage de combustible liquide au-dessus du niveau de liquide autorisé dans les réservoirs pour systèmes simple et double conduite d'installations à fuel.	**Kit de aspiración del tanque** Válvula combinada para extraer combustible líquido por encima de los niveles admisibles para líquidos de tanques para sistemas de una y dos líneas de instalaciones de gasóleo.	**Tankafnamearmatuur** Gecombineerde armatuur voor het ontnemen van vloeibare brandstof, die zich boven het toelaatbare vloeistofpeil bevindt, uit tanks voor olie-installaties bestaande uit een systeem met één leiding of een systeem met twee leidingen.
	SICHERHEITSBEZOGENE HINWEISE	**SAFETY ADVICE**	**CONSIGNES DE SÉCURITÉ**	**INDICACIONES DE SEGURIDAD**	**VEILIGHEIDSVOORSCHRIFTEN**
	Ihre Sicherheit und die Sicherheit anderer ist uns sehr wichtig. Wir haben viele wichtige Sicherheitshinweise in dieser Montage- und Bedienungsanleitung zur Verfügung gestellt. ➜ Lesen und beachten Sie alle Sicherheitshinweise sowie Hinweise.	Your safety and the safety of others is very important. We have provided lots of important safety instructions in this assembly and operating manual. ➜ Always read and obey all safety instructions and notices.	Nous attachons une importance cruciale à votre sécurité et à celle d'autrui. Aussi avons-nous mis à votre disposition, dans cette notice de montage et de service, un grand nombre de consignes de sécurité des plus utiles. ➜ Veuillez lire et observer toutes les consignes de sécurité ainsi que les avis.	Su seguridad y la seguridad de terceros son muy importantes para nosotros. Hemos incluido numerosas indicaciones importantes relativas a la seguridad en este manual de montaje y de instrucciones. ➜ Lea y cumpla tanto las indicaciones de seguridad como las notas.	Wij hechten veel waarde aan uw veiligheid en die van anderen. Daarom hebben we in deze montage- en gebruiksaanwijzing veel belangrijke veiligheidsvoorschriften opgenomen. ➜ Wij verzoeken u alle veiligheidsvoorschriften en overige instructies te lezen en op te volgen.
	⚠ Dies ist das Warnsymbol. Dieses Symbol warnt vor möglichen Gefahren, die den Tod oder Verletzungen für Sie und andere zur Folge haben können.Alle Sicherheitshinweise folgen dem Warnsymbol, auf dieses folgt entweder das Wort **"GEFAHR"**, **"WARNUNG"** oder **"VORSICHT"**. Diese Worte bedeuten:	⚠ This is the safety alert symbol. This symbol alerts you to potential hazards that might kill or harm you and others. All safety instructions will follow the safety alert symbol and either the word "**DANGER**", "**WARNING**" or "**CAUTION**". These words mean:	⚠ Voici le symbole de mise en garde. Il vous avertit des dangers éventuels susceptibles d'entraîner la mort ou des blessures – concernant vous-même ou autrui. Toutes les consignes de sécurité sont précédées de ce symbole de mise en garde, lui-même accompagné des mots « **DANGER** », « **AVERTISSEMENT** » ou « **ATTENTION** ». Voici la signification de ces termes :	⚠ Este es el símbolo de advertencia. Este símbolo advierte de los posibles peligros que podrían causar la muerte o lesiones a usted y a terceros. Todas las indicaciones de seguridad están precedidas por el símbolo de advertencia seguido de la palabra "**PELIGRO**", "**ADVERTENCIA**" o "**ATENCIÓN**". Dichas palabras significan:	⚠ Dit is het waarschuwingssymbool. Dit symbool waarschuwt u voor mogelijke gevaren die zowel voor u als voor anderen de dood of verwondingen tot gevolg kunnen hebben. Alle veiligheidsvoorschriften worden aangegeven met een waarschuwingssymbool, gevolgd door het woord **"GEVAAR"**, **"WAARSCHUWING"** of **"VOORZICHTIG"**. Deze woorden betekenen:
	⚠GEFAHR bezeichnet eine **Personengefährdung** mit einem **hohen Risikograd**. ➜ Hat **Tod** oder eine **schwere Verletzung** zur Folge.	**⚠DANGER** describes a **personal hazard** with a **high degree of risk.** ➜ Results in **death or serious injury.**	**⚠DANGER** signale un **danger pour une personne** comportant **un niveau de risque élevé.** ➜ Entraîne **la mort ou une blessure grave.**	**⚠PELIGRO** señala un **peligro para las personas** con un **alto grado de riesgo.** ➜ Tiene como consecuencias **la muerte o lesiones graves.**	**⚠GEVAAR** wijst op **gevaar voor personen** met een **hoog risico**. ➜ Heeft de **dood of zware verwondingen** tot gevolg.
	⚠WARNUNG bezeichnet eine **Personengefährdung** mit einem **mittleren Risikograd**. ➜ Hat **Tod** oder eine **schwere Verletzung** zur Folge.	**⚠WARNING** describes a **personal hazard** with a **medium degree of risk.** ➜ Results in **death or serious injury.**	**⚠AVERTISSEMENT** signale un **danger pour une personne** comportant **un niveau de risque moyen.** ➜ Entraîne **la mort ou une blessure grave.**	**⚠ADVERTENCIA** señala un **peligro para las personas** con un **grado de riesgo medio.** ➜ Tiene como consecuencias **la muerte o lesiones graves.**	**⚠WAARSCHUWING** wijst op **gevaar voor personen** met een **gemiddeld risico**. ➜ Heeft de **dood of zware verwondingen** tot gevolg.
	⚠VORSICHT bezeichnet eine **Personengefährdung** mit einem **niedrigen Risikograd**. ➜ Hat eine **geringfügige** oder **mäßige Verletzung** zur Folge	**⚠CAUTION** describes a **personal hazard** with a **low degree of risk.** ➜ Results in **minor or moderate injury.**	**⚠ATTENTION** signale un **danger pour une personne** comportant **un niveau de risque faible.** ➜ Entraîne **une blessure légère à moyenne.**	**⚠ATENCIÓN** señala un **peligro para las personas** con un **grado de riesgo bajo.** ➜ Tiene como consecuencias **lesiones leves o moderadas.**	**⚠VOORZICHTIG** wijst op **gevaar voor personen** met een **laag risico**. ➜ Heeft lichte of **matige verwondingen** tot gevolg.
	HINWEIS bezeichnet einen **Sachschaden**. ➜ Hat eine **Beeinflussung** auf den laufenden Betrieb.	***NOTICE*** describes **material damage.** ➜ Has an **effect** on ongoing operation.	***AVIS*** signale un **dommage matériel.** ➜ A une **influence** sur l'exploitation en cours.	***AVISO*** señala un **daño material.** ➜ **Influye** en el funcionamiento.	***LET OP*** wijst op mogelijke **materiële schade**. ➜ Heeft **invloed** op het lopende bedrijf.
	⚠WARNUNG **Auslaufende, flüssige Brennstoffe wie Heizöl:** • sind gewässergefährdend • sind entzündbare Flüssigkeiten der Kategorie 1, 2 oder 3 • können sich entzünden und Verbrennungen verursachen • können zu Sturz-Verletzungen durch Ausrutschen führen ➜ Brenn- und Kraftstoffe bei Wartungsarbeiten auffangen!	**⚠WARNING** **Leaking liquid fuels, such as fuel oil:** • are hazardous for water • are category 1, 2 or 3 inflammable liquids • may catch fire and cause burns • may cause injuries from slipping and falling ➜ Collect fuels during maintenance work!	**⚠AVERTISSEMENT** **Fuite de combustibles fluides tels que le fuel :** • danger pour les eaux • liquides inflammables de la catégorie 1, 2 ou 3 • risque d'inflammation et de brûlures • blessures éventuelles par chute ou glissement ➜ Récupérer les combustibles et carburants pendant les travaux de maintenance !	**⚠ADVERTENCIA** **Escape de combustibles líquidos como gasóleo de calefacción:** • contaminan el agua • son líquidos inflamables de la categoría 1, 2 o 3 • pueden inflamarse y causar quemaduras • pueden causar lesiones por caídas debidas a resbalones ➜ ¡Durante los trabajos de mantenimiento, deben recogerse todos los combustibles y carburantes!	**⚠WAARSCHUWING** **Ontsnappende vloeibare brandstoffen, bijv. stookolie:** • zijn gevaarlijk voor het aquatisch milieu • zijn ontvlambare vloeistoffen van categorie 1, 2 of 3 • kunnen ontvlammen en brandwonden uitlokken • kunnen gevaar voor valpartijen door uitglijden teweegbrengen ➜ Bij onderhoudswerkzaamheden brand- en motorbrandstof opvangen!
	BESTIMMUNGSGEMÄSSE VERWENDUNG	**INTENDED USE**	**UTILISATION CONFORME**	**USO CONFORME A LO PREVISTO**	**GEBRUIK VOLGENS DE VOORSCHRIFTEN**
	Betriebsmedien	**Operating media**	**Milieux**	**Medios de servicio**	**Bedrijfsmedia**
	• **Heizöl**	• **Fuel oil**	• **Fuel**	• **Gasóleo de calefacción**	• **Stookolie**
BIO	• **Heizöl Bio**	• **Fuel oil Bio**	• **Fuel Bio**	• **Gasóleo de calefacción ecológico**	• **Bio-stookolie**
BIO 20	• **Heizöl Bio maximal 20 % (V/V) FAME**	• **Fuel oil Bio max. 20 % (V/V) FAME**	• **Fuel Bio max. 20 % (V/V) FAME**	• **Gasóleo de calefacción ecológico máx. 20 % (V/V) FAME**	• **Bio-stookolie max. 20 % (V/V) FAME**
	• **FAME**	• **FAME**	• **FAME**	• **FAME**	• **FAME**
	• **Dieselkraftstoff**	• **Diesel fuel**	• **Diesel**	• **Combustible diésel**	• **Diesel**
BIO	• **Pflanzenöl**	• **Vegetable oil**	• **Huiles végétales**	• **Aceite vegetal**	• **Plantaardige olie**
	Eine Liste der Betriebsmedien mit Angabe der Bezeichnung, der Norm und des Verwendungslandes erhalten Sie im Internet unter **www.gok-online.de/de/downloads/technische-dokumentation.**	You will find a list of operating media with names, standards and the countries they are used in on the Internet at **www.gok-online.de/en/downloads/technical-documentation.**	Vous trouverez une liste des milieux utilisés avec indication de la désignation, de la norme et du pays d'utilisation sur Internet à l'adresse **www.gok-online.de/de/downloads/technische-dokumentation.**	Puede encontrar en Internet una lista de los medios de servicio con las especificaciones de designación, norma y país de utilización en **www.gok-online.de/de/downloads/technische-dokumentation.**	Een lijst van de bedrijfsmedia met opgave van de aanduiding, de norm en het gebruiksland vindt u op internet op **www.gok-online.de/en/ downloads/technical documentation.**
	NICHT BESTIMMUNGSGEMÄSSE VERWENDUNG	**INAPPROPRIATE USE**	**UTILISATION NON CONFORME**	**USO NO CONFORME AL PREVISTO**	**GEBRUIK DAT NIET VOLGENS DE VOORSCHRIFTEN IS**
	Jede Verwendung, die über die bestimmungsgemäße Verwendung hinausgeht: • z. B. Betrieb mit anderen Medien oder Drücken • Änderungen am Produkt oder an einem Teil des Produktes	All uses exceeding the concept of intended use: • e.g. operation using different media or pressures • changes to the product or parts of the product	Toute utilisation dépassant le cadre de l'utilisation conforme : • p. ex. exploitation avec d'autres milieux ou pressions • modifications effectuées sur le produit ou sur une partie du produit	Cualquier uso que no esté incluido en el uso conforme a lo previsto: • por ejemplo: el funcionamiento con otros medios o presiones • modificaciones en el producto o en una pieza del producto	Ieder gebruik dat niet aan het gebruik volgens de voorschriften voldoet: • bijv. gebruik met een ander medium, andere druk • wijziging van het product of een deel van het product
	Schwimmende Entnahmen sollten nicht verwendet werden bei: • unterirdischen Tanks • Tanks mit bauaufsichtlichem Verwendbarkeitsnachweis, soweit die Tankentnahmearmatur Gegenstand der Zulassung ist	Floating withdrawals should not be used in the event of: • underground tanks • tanks including a certificate of suitability for intended use issued by the building inspectorate, if the tank withdrawal armature is the object of the approval	Il est déconseillé d'utiliser des dispositifs de soutirage flottants pour : • réservoirs souterrains • réservoirs avec certificat d'utilisation conforme aux dispositions en matière de construction dans la mesure où le plongeur fait l'objet de l'homologation	Las extracciones flotantes no debe utilizarse en: • tanques subterráneos • tanques con certificado de utilidad de inspección de obras siempre que el kit de aspiración del tanque sea el objeto de la autorización	Afnames met vlottersysteem dienen niet gebruikt te worden bij: • ondergrondse tanks • tanks met goedkeuring volgens bouwnormen indien de tankafnamearmatuur het voorwerp van de toelating is
i	Für unterirdische Tanks ist die schwimmende Entnahme nach „Technischen Regeln Ölanlagen" (TRÖl) nur dann zu verwenden, wenn eindringendes Wasser erkannt wird!	For underground tanks, floating withdrawal may only be used according to the "Technical Rules for Oil Systems" (TRÖl) if penetrating water is detected!	En ce qui concerne les réservoirs souterrains, les « Règles techniques Installations à fuel » (TRÖl) ne recommandent l'utilisation du dispositif de soutirage flottant qu'en cas de détection d'une pénétration d'eau !	¡En los tanques subterráneos solo se puede utilizar la extracción flotante según las "Normas técnicas para instalaciones de gasóleo", siempre que se detecte la entrada de agua!	Voor onderaardse tanks mag de afname met vlottersysteem volgens de Duitse 'Technische regels voor olie-installaties' enkel gebruikt worden indien binnendringend water gedetecteerd wordt!

2	DE	EN	FR	ES	NL
	VORTEILE UND AUSSTATTUNG	**ADVANTAGES AND EQUIPMENT**	**AVANTAGES ET ÉQUIPEMENT**	**VENTAJAS Y CARACTERÍSTICAS**	**VOORDELEN EN UITRUSTING**
	AUSFÜHRUNGEN TYP VTK-3 + TYP TAK	**VTK-3 + TAK TYPE DESIGNS**	**MODÉLES TYPE VTK-3 + TYPE TAK**	**MODELOS TIPO VTK-3 + TIPO TAK**	**UITVOERINGEN TYPE VTK-3 + TYPE TAK**
VTK-3D	Der drehbare Tankanschluss: • verhindert das Verwinden der Schlauchleitung beim Einbau in den Tank • ermöglicht den richtungswählbaren Anschluss für Entnahme und Rücklauf oder Messleitung • aus Kunststoff ist gleichzeitig Isolierstück nach E DIN EN 12514-3:2009	The rotating tank port: • prevents the hose line from twisting during installation to the tank • allows for connecting withdrawal and return or measuring lines in any direction • made of plastic, it also serves as an insulator pursuant to E DIN EN 12514-3:2009	Le raccord de réservoir rotatif : • évite que le tuyau flexible ne soit tordu lors de l'installation dans le réservoir • permet de choisir le sens de raccordement pour le soutirage, le retour ou la câble de mesure • en matière plastique, sert en même temps de pièce isolante selon la E DIN EN 12514-3:2009	La conexión giratoria del tanque: • evita que se torsionen las mangueras durante el montaje en el tanque • permite la conexión con dirección seleccionable para la extracción y el retorno, o bien el conducto de medición • fabricada en plástico funciona simultáneamente como pieza aislante según E DIN EN 12514-3:2009.	De draaibare tankaansluiting : • voorkomt het verdraaien van de slangleiding bij inbouw in de tank • maakt de aansluiting voor afname en retour of meetleiding mogelijk met keuze van richting • uit kunststof is tevens een isolatielichaam conform E DIN EN 12514-3:2009
TAK-Z	• Die Tankentnahmearmatur Typ TAK ist mit einem separaten Einschraubkörper für die Tankmontage versehen.	• The TAK type tank withdrawal armature is equipped with a separate screw-in unit for tank installation.	• Le plongeur du type TAK est équipé d'un insert à visser séparé pour le montage sur le réservoir.	• El kit de aspiración del tanque del tipo TAK está provista de un cuerpo de rosca para el montaje del tanque.	• De tankafnamearmatuur van het type TAK is voorzien van een afzonderlijk inschroefelement voor de tankmontage.
VTK-3 SM + VTK-3 S	• für selbstsichernde Saugleitung und angeschlossene Ölleitung mit Sicherheitseinrichtung gegen Aushebern bzw. ohne Druckentlastung • „**M**" – mit Messleitung im Tankraum • Roter Kipphebel	• for self-retaining suction line and connected oil line with safety equipment against siphoning and without release pressure, respectively • "**M**" – with measuring line in the tank compartment • Red rocker arm	• pour conduite d'aspiration autobloquante et conduite d'huile raccordée avec dispositif de sécurité anti-vidange ou sans décharge de pression • « **M** » - avec câble de mesure dans le local pour réservoir • Levier à bascule rouge	• para la tubería de aspiración autobloqueante y tubería de gasóleo conectada a un dispositivo de seguridad contra la derivación sifónica o la ausencia de descarga de presión • "**M**": con conducto de medición en el compartimento del tanque • Palanca basculante roja	• voor een zichzelf beveiligende zuigleiding en aangesloten olieleiding met veiligheidscomponent tegen uitheffen of zonder drukontlasting • '**M**' – met meetleiding in de tankruimte • Rode tuimelschakelaar
VTK-3 RM + -VTK-3 R	• Standardausführung für Einstrang- und Zweistrangsysteme mit integriertem Rückflussverhinderer • „**M**" – mit Messleitung im Tankraum	• Standard design for single and double string systems with integrated non-return valve • "**M**" – with measuring line in the tank compartment	• Modèle standard pour systèmes simple et double conduite avec clapet anti-retour intégré • « **M** » - avec câble de mesure dans le local pour réservoir	• Modelo estándar para sistemas de una y dos líneas con válvula antirretorno integrada • "**M**": con conducto de medición en el compartimento del tanque	• Standaarduitvoering voor systeem met één en twee leidingen met geïntegreerde terugstroomblokkeerder • '**M**' – met meetleiding in de tankruimte
VTK-3 SE TAK-SE	• Tankentnahmearmatur mit einer Schwimmereinheit „-**SE**" für die schwimmende Entnahme von Betriebsmedium aus dem Tank, „-**F**" mit Führungsseil	• Tank withdrawal armature with a floater unit "-**SE**" for floating withdrawal of operating medium from the tank, "-**F**" with guide rope	• Plongeur avec une unité à flotteur « -**SE** » pour le soutirage flottant du milieu stocké dans le réservoir, « -**F** » avec câble de guidage	• Kit de aspiración del tanque con unidad de flotador "-**SE**" para la extracción flotante de los medios de servicio del tanque, "-**F**" con cable guía	• Tankafnamearmatuur met vlotterunit '**SE**' voor afname met vlottersysteem van het bedrijfsmedium uit de tank, '-**F**' met geleidingskabel
	BESTANDTEILETYP VTK-3 + TYP TAK	**VTK-3 + TAK TYPE COMPONENTS**	**COMPOSANTS TYPE VTK-3 + TYPE TAK**	**COMPONENTES TIPO VTK-3 + TIPO TAK**	**ONDERDELEN TYPE VTK-3 + TYPE TAK**
VTK-3 VTK-3D VTK-3 Bio20	• Schnellschluss-Entnahmeventil mit 360° drehbarem Kipphebelventil • Anschluss für Entnahme und Rücklauf • NBR/PVC-Schlauchleitung mit Tankspinne als Abstandshalter zum Tankboden • Tankanschluss AG G 1 mit NBR-Dichtring	• Quick-closing withdrawal valve with 360° rotating toggle valve • Connection for withdrawal and return line • NBR/PVC hose line with tank spacer as a spacer to the tank bottom • Tank port AG G 1 with NBR sealing ring	• Soupape de soutirage à fermeture rapide avec vanne à levier basculant tournant sur 360° • Raccord pour le soutirage et le retour • Tuyau flexible NBR/PVC avec entretoise de réservoir servant de pièce d'écartement vis-à-vis du fond du réservoir • Raccord de réservoir AG G 1 avec joint NBR	• Válvula de toma de cierre rápido con válvula de palanca girable 360° • Conexión para la extracción y el retorno • Manguera de NBR/PVC con distanciador tipo estrella del tanque como distanciador respecto a la base del tanque • Conexión de tanque AG G 1 con junta de NBR	• Snel sluitend afnameventiel met 360 ° draaibare tuimelaarklep • Aansluiting voor afname en retour • NBR/pvc-slangleiding met tankspin als afstandhouder t.o.v. de tankbodem • Tankaansluiting AG G 1 met NBR-dichting
VTK-3D	• Zusätzlich 360° drehbarem Tankanschluss AG G 1 als Isolierstück mit NBR-Dichtring	• Additionally 360° rotating tank port AG G 1 as insulator with NBR sealing ring	• Supplémentairement avec un raccord de réservoir tournant sur 360° AG G 1 servant de pièce isolante avec joint NBR	• Además, la conexión de tanque girable 360° AG G 1 como pieza aislante con junta de NBR	• Bijkomend 360° draaiende tankaansluiting AG G 1 als isolatielichaam met NBR-dichting
VTK-3 Bio	• Hochwertige Werkstoffauswahl für ausreichende Beständigkeit gegenüber biogenen Brenn- und Kraftstoffen • FKM-Schlauchleitung mit Tankspinne als Abstandshalter zum Tankboden	• High-quality materials selection for sufficient resistance against biogenic fuels • FKM hose line with tank spacer as a spacer to the tank bottom	• Choix de matériaux de première qualité afin de garantir une résistance suffisante aux combustibles et carburants biogéniques. • Tuyau flexible FKM avec entretoise de réservoir servant de pièce d'écartement vis-à-vis du fond du réservoir	• Selección de material de alta calidad para lograr la suficiente resistencia frente a combustibles y carburantes biógenos • Manguera de FKM con distanciador tipo estrella del tanque como distanciador respecto a la base del tanque	• Hoogwaardige materiaalselectie voor toereikende bestendigheid tegen biogene brand- en motorbrandstoffen • FKM-slangleiding met tankspin als afstandhouder t.o.v. de tankbodem
TAK	• Richtungs- und höhenverstellbare, zweiteilige Entnahmearmatur • Schnellschluss-Entnahmeventil mit 360° drehbarem Kipphebelventil • Anschluss für Entnahme und Rücklauf • NBR/PVC-Schlauchleitung mit Tankspinne als Abstandshalter zum Tankboden • Tankanschluss AG R 1	• Direction and height adjustable, two-part withdrawal fitting • Quick-closing withdrawal valve with 360° rotating toggle valve • Connection for withdrawal and return line • NBR/PVC hose line with tank spacer as a spacer to the tank bottom • Tank port AG R 1	• Robinet de soutirage bipartite à direction et hauteur réglables • Soupape de soutirage à fermeture rapide avec vanne à levier basculant tournant sur 360° • Raccord pour le soutirage et le retour • Tuyau flexible NBR/PVC avec entretoise de réservoir servant de pièce d'écartement vis-à-vis du fond du réservoir • Raccord de réservoir AG R 1	• Válvula de toma de dos piezas con ajuste de dirección y altura • Válvula de toma de cierre rápido con válvula de palanca girable 360° • Conexión para la extracción y el retorno • Manguera de NBR/PVC con distanciador tipo estrella del tanque como distanciador respecto a la base del tanque • Conexión de tanque AG R 1	• In richting en hoogte verstelbare, tweedelige afnamearmatuur • Snel sluitend uitnameventiel met 360 ° draaibare tuimelaarklep • Aansluiting voor afname en retour • NBR/pvc-slangleiding met tankspin als afstandhouder t.o.v. de tankbodem • Tankaansluiting AG R 1

	ANSCHLÜSSE (Auswahl - andere Anschlüsse auf Kundenwunsch)		**CONNECTIONS** (Samples – other connections available at customer's request)		**RACCORDS** (sélection – autres raccords sur demande du client)		**CONEXIONES** (Selección de otras conexiones a petición del cliente)		**AANSLUITINGEN** (Selectie - andere aansluitingen op wens van de klant)	
	Anschluss für	Abmessung und Norm	Connection for	Dimension and standard	Raccord pour	Dimension et norme	Conexión para	Medidas y normas	Aansluiting voor	Afmeting en norm
①	Tank Typ TAK	Außengewinde R1 nach EN 10226-1	TAK type tank	Male thread R1 according to EN 10226-1	Réservoir type TAK	Filetage mâle R1 selon EN 10226-1	Tanque tipo TAK	Rosca exterior R1 según EN 10226-1	Tank type TAK	Buitenschroefdraad R1 volgens EN 10226-1
	Tank Typ VTK-3	Außengewinde G1 nach EN ISO 228-1	VTK-3 type tank	Male thread G1 according to EN ISO 228-1	Réservoir type VTK-3	Filetage mâle G1 selon EN ISO 228-1	Tanque tipo VTK3	Rosca exterior G1 según EN ISO 228-1	Tank type VTK-3	Buitenschroefdraad G1 volgens EN ISO 228-1
②	Entnahmeleitung	Innengewinde G3/8 nach EN ISO 228-1	Withdrawal line	Female thread G3/8 according to EN ISO 228-1	Conduite de soutirage	Filetage femelle G3/8 selon EN ISO 228-1	Línea de extracción	Rosca interior G3/8 según EN ISO 228-1	Afnameleiding	Binnenschroefdraad G3/8 volgens EN ISO 228-1
③	Rücklaufleitung	Innengewinde G3/8 nach EN ISO 228-1	Return line	Female thread G3/8 according to EN ISO 228-1	Conduite de retour	Filetage femelle G3/8 selon EN ISO 228-1	Línea de retorno	Rosca interior G3/8 según EN ISO 228-1	Retourleiding	Binnenschroefdraad G3/8 volgens EN ISO 228-1
④	Messleitung	Klemmring-Verschraubung	Measuring line	Screwed clamping ring connection	Câble de mesure	Vissage par anneau de serrage	Conducto de medición	Racor de anillo opresor	Meetleiding	Klemringschroefverbinding

	MONTAGE	**ASSEMBLY**	**MONTAGE**	**MONTAJE**	**MONTAGE**
	Vor der Montage ist das Produkt auf Transportschäden und Vollständigkeit zu prüfen.	Before assembling, check that the product is complete and has not suffered any damage during transport.	Avant le montage, vérifier si le produit fourni a été livré dans son intégralité et s'il présente d'éventuelles avaries de transport.	Antes del montaje se debe comprobar la integridad del producto y si presenta daños de transporte.	Controleer het product vóór montage op transportschade en volledigheid.
	Die MONTAGE, INBETRIEBNAHME und WARTUNG ist von einem Fachbetrieb vorzunehmen.	**ASSEMBLY, START-UP and MAINTENANCE have to be carried out by a specialised company.**	**Le MONTAGE, la MISE EN SERVICE et la MAINTENANCE doivent être exécutés par une entreprise spécialisée.**	**Una empresa especializada realizará el MONTAJE, la PUESTA EN FUNCIONAMIENTO y el MANTENIMIENTO.**	**De MONTAGE, de INBEDRIJFSTELLING en het ONDERHOUD dienen door een vakbedrijf uitgevoerd te worden.**
	Voraussetzung für ein einwandfreies Funktionieren der Anlage ist eine fachgerechte Installation unter Beachtung der für Planung, Bau und Betrieb der Gesamtanlage gültigen technischen Regeln.	For the system to function as intended it must be installed professionally in compliance with the technical instructions applicable to planning, construction and operation of the entire system.	La condition préalable à un fonctionnement impeccable de l'installation est une installation correcte dans le respect des règles techniques applicables à la conception, à la construction et à l'exploitation de l'installation complète.	Para que la instalación funcione sin problemas es imprescindible instalarla correctamente teniendo en cuenta las normas técnicas aplicables a la planificación, la construcción y el funcionamiento de toda la instalación.	Voorwaarde voor het probleemloos functioneren van het apparaat is een vakkundige installatie, waarbij de technische regels die gelden voor het plannen, monteren en gebruiken van de gehele installatie in acht moeten worden genomen.
	Vor dem Einbau ist eine Sichtkontrolle auf eventuelle Metallspäne oder sonstige Rückstände in den Anschlüssen vorzunehmen. Durch Ausblasen unbedingt entfernen, um mögliche Funktionsstörungen auszuschließen.	Before installation, visually check that there are no metal filings or residues in the connections. Blow them out to prevent any malfunction problems.	Avant le montage, effectuer un contrôle visuel pour détecter d'éventuels copeaux métalliques ou d'autres résidus dans les raccords. Les retirer impérativement par soufflage pour exclure tout dysfonctionnement.	Antes de realizar el montaje, inspeccionar visualmente la presencia de virutas metálicas u otros residuos en las conexiones. En caso de existir, eliminarlos inmediatamente con aire para evitar posibles fallos de funcionamiento.	Voorafgaand aan de inbouw dient een visuele controle uitgevoerd te worden, waarbij gelet wordt op eventuele metalen spaanders en andere restanten in de aansluitingen. Deze moeten absoluut verwijderd worden door ze weg te blazen, teneinde mogelijke storingen te voorkomen.
	Die Montage ist gegebenenfalls mit einem passenden Werkzeug vorzunehmen.Bei Schraubverbindungen immer am Anschlussstutzen gegenhalten. **Ungeeignetes Werkzeug wie z. B. Zangen dürfen nicht verwendet werden.**	Assemble only with a suitable tool. Always brace against the connection nozzle with screw connections. **Unsuitable tools, such as pliers, may not be used.**	Si nécessaire, se servir des outils appropriés pour le montage. Toujours contrecarrer sur le manchon de raccordement en ce qui concerne les raccords vissés. **Ne pas utiliser des outils inappropriés tels que des pinces p. ex.**	El montaje debe realizarse dado el caso con una herramienta adecuada. En el caso de las conexiones roscadas, sujetar siempre por la boca de conexión. **No se deben utilizar herramientas inadecuadas como, por ejemplo, tenazas.**	De montage dient uitsluitend uitgevoerd te worden met passend gereedschap. Houd bij schroefverbindingen altijd vast aan het aansluitstuk. **Gebruik geen ongeschikt gereedschap zoals tangen.**
	Schlauchlänge anpassen	**Cut the hose to length**	**Adapter la longueur des tuyaux flexibles**	**Adaptar los largos de los tubos flexibles**	**Lengte van de slang aanpassen**
	Nur Typ VTK-3: • Schlauchklemme lösen • Schlauch von Tankspinne ⑦ abziehen • Schlauch auf gewünschte Länge kürzen • Schlauch auf Tülle der Tankspinne aufschieben • Schlauchklemme wieder befestigen	**Only VTK-3 type:** • loosen the hose clamp • remove hose from tank spacer ⑦ • shorten hose to desired length • slide hose over nozzle of tank spacer • refasten hose clamp	**Uniquement type VTK-3 :** • desserrer le collier de tuyau • retirer le tuyau flexible de l'entretoise de réservoir ⑦ • raccourcir le tuyau flexible à la longueur désirée • faire glisser le tuyau flexible sur la tétine de l'entretoise de réservoir • resserrer le collier de tuyau	**Solo tipo VTK-3:** • aflojar la abrazadera para tubos flexibles • retirar el tubo flexible del distanciador tipo estrella del tanque ⑦ • acortar el tubo flexible al largo deseada • introducir el tubo flexible en la boquilla del distanciador tipo estrella del tanque • volver a fijar la abrazadera para tubos flexibles	**Alleen type VTK-3:** • slangenklem losmaken • slang van tankspin ⑦ aftrekken • slang op de gewenste lengte verkorten • slang op het buisje van de tankspin schuiven • slangenklem weer bevestigen

	Montage VTK-3/TAK Anschluss Tank			**Assembly VTK-3/TAK of the tank port**			**Montage VTK-3 / TAK raccordement au réservoir**			**Montaje VTK-3/TAK conexión del tanque**			**Montage VTK-3 / TAK aansluiting tank**		
	Bauelement	Anschlussteil	Erläuterung	Component	Connection part	Explanation	Élément	Pièce de raccordement	Explication	Elemento de construcción	Pieza de empalme	Explicación	Bouwelement	Aansluitdeel	Verklaring
①	TAK	Anschlussstutzen	R1	TAK	Connection nozzle	R1	TAK	Manchon de raccordement	R1	TAK	Boca de conexión	R1	TAK	Aansluitstuk	R1
	Tank	Einschraubmuffe	Rp1 oder G1	Tank	Screw-in bushing	Rp1 or G1	Réservoir	Manchon de vissage	Rp1 ou G1	Tanque	Manguito roscado	Rp1 o G1	Tank	Inschroefmof	Rp1 of G1
	Dichtung		Dichtmittel	Gasket		Sealing material	Joint d'étanchéité		Matériau d'étanchéité	Junta		Sellador	Dichting		Dichtingsmiddel

	Montage VTK-3 Anschluss Tank			**Assembly VTK-3 of the tank port**			**Montage VTK-3 raccordement au réservoir**			**Montaje VTK-3 conexión del tanque**			**Montage VTK-3 aansluiting tank**		
	Bauelement	Anschlussteil	Erläuterung	Component	Connection part	Explanation	Élément	Pièce de raccordement	Explication	Elemento de construcción	Pieza de empalme	Explicación	Bouwelement	Aansluitdeel	Verklaring
①	VTK-3	Anschlussstutzen	G1A	VTK-3	Connection nozzle	G1A	VTK-3	Manchon de raccordement	G1A	VTK-3	Boca de conexión	G1A	VTK-3	Aansluitstuk	G1A
	Tank	Einschraubmuffe	G1	Tank	Screw-in bushing	G1	Réservoir	Manchon de vissage	G1	Tanque	Manguito roscado	G1	Tank	Inschroefmof	G1
	Dichtung	⑩	Dichtmittel	Gasket	⑩	Sealing material	Joint d'étanchéité	⑩	Matériau d'étanchéité	Junta	⑩	Sellador	Dichting	⑩	Dichtmiddel
	Lieferumfang Option Kunststoff-Reduzierstücke: Mit Hilfe der Reduzierstücke kann der Anschluss am Tank bei Einschraubmuffen mit G1 ½ und G2 vorgenommen werden.			Scope of delivery – optional: plastic reducers: by using the reducers, the tank can be connected with screw-in bushings G1 ½ and G2.			Fourniture de l'option Réducteurs plastiques : à l'aide des réducteurs, le raccordement au réservoir peut être réalisé pour des manchons de vissage avec G1½ et G2.			Volumen de suministro opcional de reductores de plástico: con ayuda de los reductores se puede efectuar la conexión al tanque con manguitos roscados con G1 ½ y G2.			Optie bij levering: kunststoffen reduceerstukken: met behulp van de reduceerstukken kan de aansluiting aan de tank met inschroefmoffen G1 ½ en G2 worden uitgevoerd.		

	Montage der Tankentnahmearmatur	**Assembly of the tank withdrawal armature**	**Montage du plongeur**	**Montaje del kit de aspiración del tanque**	**Montage van de tankafnamearmatuur**
	• Einbaulage senkrecht. • Tankspinne ⑦ vorsichtig nach oben biegen und durch die vorgesehene Muffe am Tank einführen. Die Tankspinne gewährleistet auch bei geringeren Tankhöhen als die ausgeführte Schlauchlänge stets einen Abstand von 50 mm von der Saugöffnung zum Tankboden. Eine beschädigte Tankspinne gewährleistet nicht mehr den erforderlichen Abstand! • Schlauch (Schläuche) nachschieben und Tankentnahmearmatur einschrauben.	• Vertical installation position. • Carefully bend the tank spacer ⑦ upwards and insert it through the respective bushing on the tank. The tank spacer guarantees a constant distance of 50 mm between the inlet and the tank bottom for tank heights smaller than the hose length too. A damaged tank spacer will no longer guarantee the required distance! • Insert the hose(s) and screw in the tank withdrawal armature.	• Position de montage verticale. • Plier avec précaution l'entretoise de réservoir ⑦ vers le haut et l'introduire dans le réservoir à travers le manchon prévu à cet effet. L'entretoise de réservoir garantit toujours une distance de 50 mm de l'ouverture d'aspiration au fond du réservoir, même en cas de hauteurs de réservoir inférieures à la longueur du tuyau flexible. Une entretoise de réservoir endommagée ne garantit plus la distance nécessaire ! • Introduire ensuite le tuyau flexible (les tuyaux flexibles) et visser le plongeur.	• Posición vertical de montaje • Doblar con cuidado el distanciador tipo estrella del tanque ⑦ hacia arriba e introducirlo en el tanque a través del manguito previsto para ello. Incluso a alturas del tanque inferiores a la longitud de fabricación del tubo flexible, el distanciador tipo estrella del tanque garantiza una distancia constante de 50 mm del orificio de aspiración con respecto a la base del tanque. ¡Si el distanciador tipo estrella del tanque está dañado, no puede garantizar que se mantenga la distancia necesaria! • Introducir el tubo flexible (tubos flexibles) y atornillar el kit de aspiración del tanque.	• Inbouwpositie loodrecht. • Tankspin ⑦ voorzichtig naar boven buigen en door de daarvoor bestemde mof aan de tank invoeren. De tankspin waarborgt ook bij geringere tankhoogten dan de opgegeven slanglengte steeds een afstand van 50 mm tussen de zuigopening en de bodem van de tank. Een beschadigde tankspin garandeert de vereiste afstand niet meer! • Slang (slangen) naschuiven en tankafnamearmatuur erin schroeven.

	Montage Anschluss Messleitung (nur bei Ausführung mit Messleitung im Tankraum)			**Assembly of the measuring line connection** (only in the version with measuring line in the tank compartment)			**Montage Raccordement de la câble de mesure** (seulement pour modèle avec câble de mesure dans le local pour réservoir)			**Montaje de la conexión del conducto de medición** (solo para el modelo con conducto de medición en el compartimento del tanque)			**Montage aansluiting meetleiding** (alleen bij uitvoering met meetleiding in de tank)		
	Bauelement	Anschlussteil	Erläuterung	Component	Connection part	Explanation	Élément	Pièce de raccordement	Explication	Elemento de construcción	Pieza de empalme	Explicación	Bouwelement	Aansluitdeel	Verklaring
	VTK-3 / TAK	Anschlussstutzen ④	M12 x 1,5	VTK-3 / TAK	Connection nozzle ④	M12 x 1.5	VTK-3 / TAK	Manchon de raccordement ④	M12 x 1,5	VTK-3 / TAK	Boca de conexión ④	M12 x 1,5	VTK-3 / TAK	Aansluitstuk ④	M12 x 1,5
	Messleitung	Rohr oder Tülle für Schlauch	OD Rohrstutzen 6 mm	Measuring line	Pipe or nozzle for hose	OD nozzle 6 mm	Câble de mesure	Tuyau ou tétine pour le tuyau flexible	OD tubulure 6 mm	Conducto de medición	Tubo o boquilla para el tubo flexible	Tubuladura OD de 6 mm	Meetleiding	Buis of pijpje voor slang	OD Buisaansluitstuk 6 mm

3	DE	EN	FR	ES	NL
Ⓔ	**Montage der Tankentnahmearmatur Typ TAK Position ⑪**	**Assembly of the tank withdrawal armature TAK type position ⑪**	**Montage du plongeur Type TAK Position ⑪**	**Montaje del kit de aspiración del tanque tipo TAK, posición ⑪**	**Montage van de tankafnamearmatuur type TAK positie ⑪**
❶	Rohrstutzen Außendurchmesser 10 mm	Nozzle outer diameter 10 mm	Diamètre extérieur de la tubulure 10 mm	Tubuladura, diámetro exterior de 10 mm	Buisaansluitstuk buitendiameter 10 mm
❷	Druckschraube G3/8	Adjusting screw G3/8	Vis de pression G3/8	Tornillo de presión G3/8	Drukschroef G3/8
❸	Klemmring	Clamping ring	Anneau de serrage	Anillo opresor	Klemring
❹	Armaturengehäuse der Stopfbuchsverschraubung mit Anschluss ①	Valve body of the compression gland with connection ①	Boîtier de robinetterie du raccord à visser de presse-étoupe ①	Carcasa de válvula de la atornilladura de empaquetadura con conexión ①	Behuizing van de armatuur van de stopbusschroefverbinding met aansluiting ①
	Über die Stopfbuchsverschraubung ⑪ kann die Richtung des Armaturengehäuses und die Höhe der Schlauchleitung(en) individuell eingestellt werden, dann Rohrstutzen ❶ arretieren und Druckschraube ❷ mittels Gabelschlüssel fest anziehen. Der Klemmring ❸ sorgt dann für eine feste Verbindung der Stopfbuchsverschraubung ❹.	The direction of the valve body and the height of the hose line(s) can be controlled individually through the compression gland ⑪. When the element is in the correct position, lock the nozzle ❶ and tighten the adjusting screw ❷ using a jaw spanner. The clamping ring ❸ then provides firm connection of the stuffing gland ❹.	La direction du boîtier de robinetterie et la hauteur du/des tuyau(x) flexible(s) peuvent être ajustées individuellement via le presse-étoupe à visser ⑪. Arrêter ensuite la tubulure ❶ et bien serrer la vis de pression ❷ à l'aide d'une clé à fourche. L'anneau de serrage ❸ garantit alors le bon maintien du raccord à visser de presse-étoupe ❹.	Se podrá ajustar por separado la dirección de la carcasa de válvula y la altura de la(s) manguera(s) mediante la atornilladura de empaquetadura ⑪, a continuación, bloquear la tubuladura ❶ Dy apretar firmemente el anillo de presión ❷ con la llave de boca. El anillo opresor ❸ proporcionará entonces un empalme firme del racor de prensaestopas ❹.	Via de stopbusschroefverbinding ⑪ kunnen de richting van de behuizing van de armatuur en de hoogte van de slangleiding(en) individueel worden ingesteld. Is die positie vastgelegd, dan moet het buisaansluitstuk ❶ worden vastgezet en de drukschroef ❷ met de gaffelsleutel vast worden aangetrokken. De klemring ❸ zorgt dan voor een voldoende vaste stopbusschroefverbinding ❹.
Ⓕ	**Montage der Tankentnahmearmatur mit schwimmender Entnahme (Option) „-SE“**	**Assembly of the tank withdrawal armature with floating withdrawal (option) “-SE”**	**Montage du plongeur avec dispositif de soutirage flottant (option) « -SE »**	**Montaje del kit de aspiración del tanque con extracción flotante (opcional) "-SE"**	**Montage van de tankafnamearmatuur met afname met vlottersysteem (optie) '-SE'**
❺ ❼ ❻	Die Tankentnahmearmatur mit schwimmender Entnahme besteht zusätzlich aus: ➡ Schlauch für Entnahme ⑧ mit doppelter gewichtsbelasteter Tankspinne ⑦ ➡ und Schwimmereinheit ➡ gegebenenfalls Schlauch für Messleitung ⑧ mit gewichtsbelasteter Tankspinne ⑦	The tank withdrawal armature with floating withdrawal has the following additional features: ➡ hose for withdrawal ⑧ with double weight-loaded tank spacer ⑦ ➡ and floater unit ➡ if applicable, hose for measuring line ⑧ with weight-loaded tank spacer ⑦	Le plongeur avec dispositif de soutirage flottant comprend les composants supplémentaires suivants : ➡ tuyau flexible de soutirage ⑧ avec double entretoise de réservoir à contrepoids ⑦ ➡ et unité à flotteur ➡ le cas échéant, tuyau flexible pour le câble de mesure ⑧ avec entretoise de cuve à contrepoids ⑦	El kit de aspiración del tanque con extracción flotante se compone además de: ➡ tubo flexible para extracción ⑧ con distanciador tipo estrella del tanque doble del accionado por peso ⑦ ➡ y unidad de flotador ➡ en caso necesario, tubo flexible para conducto de medición ⑧ con distanciador tipo estrella del tanque accionado por peso ⑦	De tankafnamearmatuur met afname met vlottersysteem bestaat tevens uit: ➡ slang voor de afname ⑧ met dubbele, met gewicht belaste tankspin ⑦ ➡ en vlottereenheid ➡ eventueel een slang voor de meetleiding ⑧ met een met gewicht belaste tankspin ⑦
	• Tankspinne(n) ⑦ vorsichtig nach oben biegen und Schläuche nacheinander durch die vorgesehene Muffe am Tank einführen. • Typ VTK-3: Schläuche nicht miteinander verwinden! • Typ TAK: Keine Verwindung der Schläuche bei richtiger Montage. Hinweis: Schlauch für Messleitung muss auf Tankboden aufliegen, Schlauch für Entnahme muss frei schwimmen können!	• Carefully bend the tank spacer ⑦ upwards and insert the hoses consecutively through the respective bushing on the tank. • VTK-3 type: Do not wind the hoses around each other! • TAK type: No twisting of the hoses if assembled correctly. Notice: The hose for the measuring line must make contact with the tank bottom, the withdrawal hose must be able to float freely!	• Plier avec précaution le/les entretoise(s) de réservoir ⑦ vers le haut et introduire les tuyaux flexibles l'un après l'autre à travers le manchon sur le réservoir qui est prévu à cet effet. • Type VTK-3 : ne pas mêler les tuyaux flexibles ! • Type TAK : les tuyaux flexibles ne sont pas emmêlés en cas de montage correct. Avis : le tuyau flexible pour le câble de mesure doit reposer sur le fond du réservoir, le tuyau flexible pour le soutirage doit pouvoir flotter librement !	• Doblar con cuidado el (los) distanciador(es) tipo estrella de tanque ⑦ hacia arriba e introducir sucesivamente los tubos flexibles en el tanque a través el manguito previsto para ello. • ¡Tipo VTK-3: no entrelazar los tubos flexibles! • Tipo TAK: para realizar un montaje correcto no se deberán retorcer los tubos flexibles. Indicación: ¡el tubo flexible para el conducto de medición deberá estar sobre la base del tanque, el tubo flexible para la extracción ha de poder flotar libremente!	• Tankspin(nen) ⑦ voorzichting naar boven buigen en slangen na elkaar door de daarvoor bestemde mof aan de tank invoeren. • Type VTK-3: slangen niet om elkaar draaien! • Type TAK: slangen zijn bij juiste montage niet om elkaar gedraaid. Opmerking: de slang voor de meetleiding moet op de bodem van de tank liggen, de slang voor de afname moet zich vrij in de vloeistof kunnen bewegen!

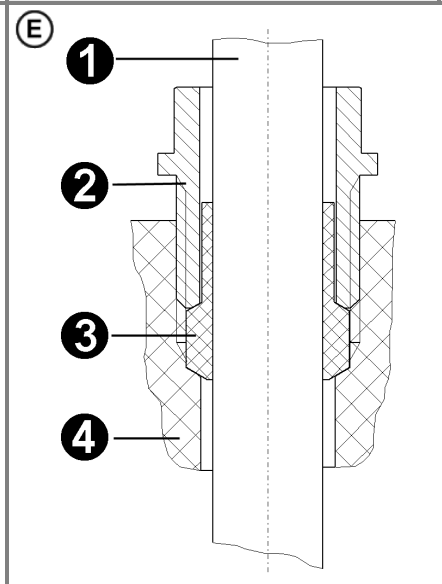

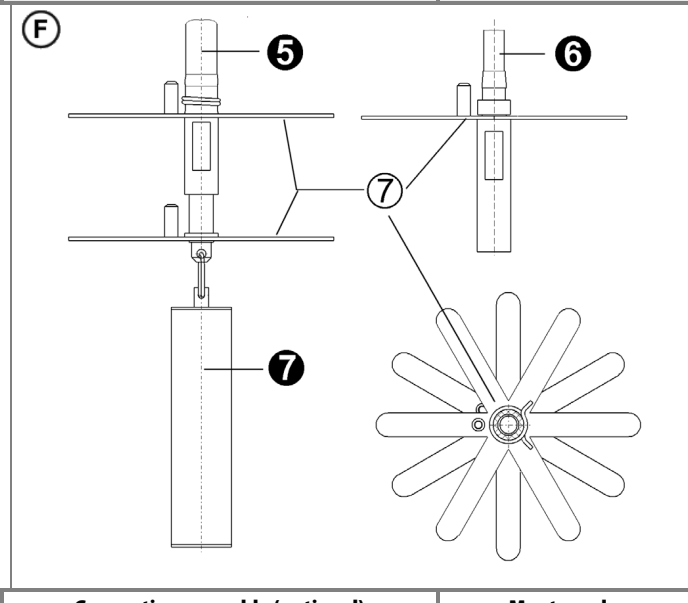

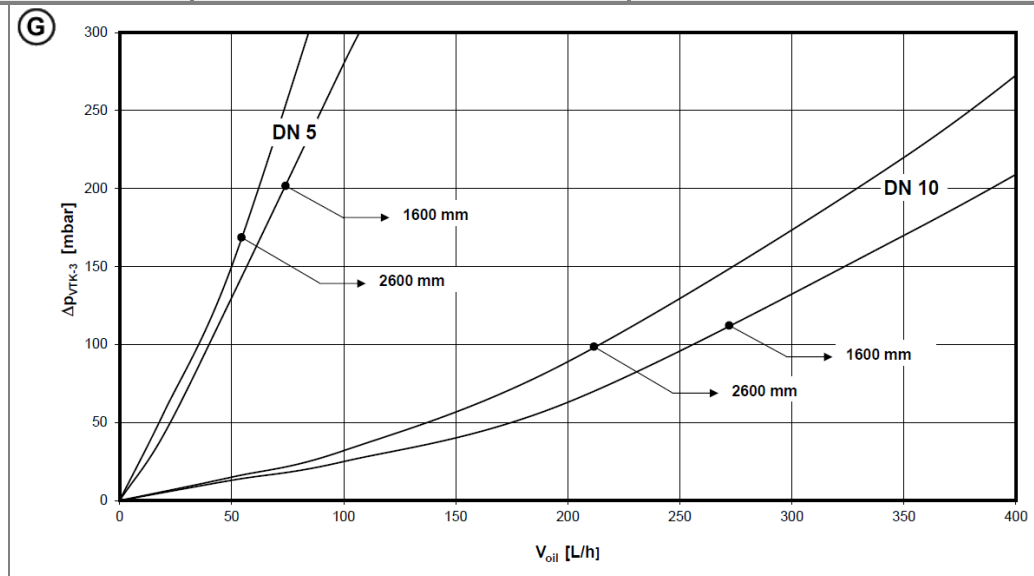

	Anschlussmontage (wahlweise)	Connection assembly (optional)	Montage des raccords (au choix)	Montaje de conexión (opcional)	Montage van de aansluiting (naar keuze)

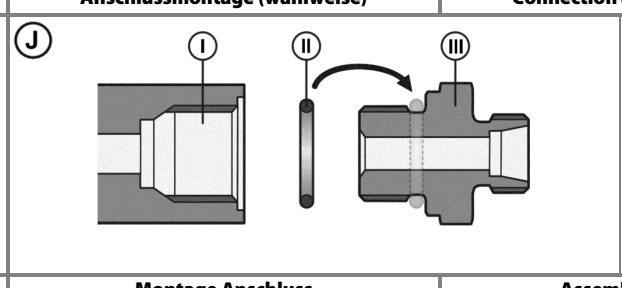

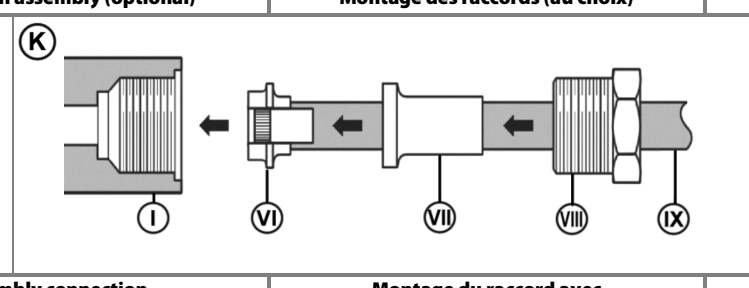

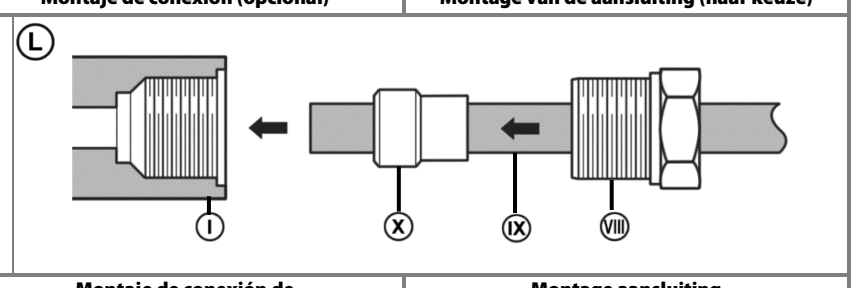

Ⓙ	Montage Anschluss Innengewinde G3/8	Assembly connection female thread G3/8	Montage du raccord avec filetage femelle G3/8	Montaje de conexión de rosca interior G3/8	Montage aansluiting binnenschroefdraad G3/8
Ⓘ	Innengewinde G3/8	Female thread G3/8	Filetage femelle G3/8	Rosca interior G3/8	Binnenschroefdraad G3/8
Ⅱ	**Dichtung TAK:** Flachdichtung nach DIN 7603 für Form A, B oder (kein Lieferumfang) Profildichtring aus NBR nach DIN 3869 für Form E (kein Lieferumfang) **Dichtung Typ VTK-3:** O-Ring (Lieferumfang)	**TAK seal:** Flat gasket according to DIN 7603 for type A, B or (not scope of delivery) profile sealing ring made of NBR according to DIN 3869 for type E (not scope of delivery) **VTK-3 type gasket:** O-ring (scope of delivery)	**Joint d'étanchéité TAK :** joint plat selon DIN 7603 pour forme A, B ou (non compris dans la fourniture) joint profilé en NBR selon DIN 3869 pour forme E (non compris dans la fourniture) **Joint d'étanchéité type VTK-3 :** joint torique (compris dans la fourniture)	**Junta TAK:** junta plana según DIN 7603 para las formas A, B o (no se incluye en el volumen de suministro) junta perfilada de NBR según DIN 3869 para la forma E (no se incluye en el suministro) **Junta de tipo VTK-3:** junta tórica (volumen de suministro)	**Dichting TAK:** vlakke dichting volgens DIN 7603 voor vorm A, B of (niet meegeleverd) profieldichtingsring uit NBR volgens DIN 3869 voor vorm E (niet meegeleverd) **Dichting type VTK-3:** O-ring (meegeleverd)
Ⅲ	Einschraubverschraubung, z.B. Einschraubzapfen Form B nach EN ISO 1179-4	Screw-in connector, e.g. type B screw-in trunnions according to EN ISO 1179-4	Raccord de compression mâle à visser, par ex. élément mâle à filetage, forme B selon EN ISO 1179-4	Racor de rosca exterior, por ejemplo, tapón roscado en forma B según EN ISO 1179-4	Inschroefverbinding, bijv. ingeschroefde tapbout vorm B volgens EN ISO 1179-4
Ⓚ	**Montage GOK-Universal-Anschlussgarnitur Typ UA Messing**	**Installation GOK-Universal-Connection-Set Type UA Brass**	**Montage de la garniture de raccordement universelle GOK, type UA laiton**	**Juego de conexión universal GOK para montaje, tipo UA de latón**	**Montage GOK universele aansluitgarnituur type UA messing**
	(Lieferumfang nur UA 8/10 mm)	(scope of delivery only UA 8/10 mm)	(compris dans la fourniture : seulement UA 8/10 mm)	(incluido en el volumen de suministro solo UA 8/10 mm)	(alleen UA 8/10 mm meegeleverd)
Ⓘ	Innengewinde G3/8 für UA-Anschluss	Female thread G3/8 for UA connection	Filetage femelle G3/8 pour raccord UA	Rosca interior G3/8 para conexión UA	Binnenschroefdraad G3/8 voor UA-aansluiting
Ⅵ	Einsatz als Klemmring	Use as clamping ring	Utilisation en tant qu'anneau de serrage	Empleo como anillo opresor	Inzetstuk als klemring
Ⅶ	Druckhülse (nur für AußendurchmesserAD 6 und 8 mm)	Pressure sleeve (only for OD 6 and 8 mm)	Douille de pression (seulement pour diamètre extérieur OD 6 et 8 mm)	Casquillo de presión (solo para diámetro exterior AD 6 y 8 mm)	Drukhuls (alleen voor buitendiameter BD 6 en 8 mm)
Ⅷ	Druckschraube Außengewinde G3/8 A ⓘ Druckschraube für Universal-Garnitur Kunststoff nicht verwenden!	Adjusting screw male thread G3/8 A ⓘ Do not use adjusting screw for universal set plastic!	Vis de pression filetage mâle G3/8 A ⓘ Ne pas utiliser la vis de pression pour la garniture universelle en plastique !	Tornillo de presión de rosca exterior G3/8 A ⓘ ¡No emplear un tornillo de presión para el juego universal de plástico!	Drukschroef buitenschroefdraad G3/8 A ⓘ Drukschroef voor de universele garnituur kunststof niet gebruiken!
Ⅸ	Kupferrohr mit Außendurchmesser AD 6, 8 oder 10 mm, z.B. nach EN 1057 ⓘ Stets Verstärkungshülse verwenden!	Copper tubing with outer diameter OD 6, 8 or 10 mm, e.g. according to EN 1057 ⓘ Always use reinforcement ring!	Tuyau en cuivre avec diamètre extérieur OD 6, 8 ou 10 mm, par ex. selon EN 1057 ⓘ Toujours utiliser un fourreau de renforcement !	Tubo de cobre con diámetro exterior AD 6, 8 o 10 mm, por ejemplo, según EN 1057 ⓘ ¡Emplear siempre un casquillo de refuerzo!	Koperen buis met buitendiameter BD 6, 8 of 10 mm, bijv. volgens EN 1057 ⓘ Steeds verstevigingshuls gebruiken!
Ⓛ	**Montage GOK-Universal-Garnitur Typ UA Kunststoff**	**Installation GOK-Universal-Set Type UA Plastic**	**Montage de la garniture universelle GOK, type UA plastique**	**Juego universal GOK para montaje, tipo UA de plástico**	**Montage GOK universele garnituur type UA kunststof**
	ⓘ Nicht in Deutschland zugelassen! Keine zugfeste Verbindung! PS 6 bar	ⓘ Not approved for Germany! No connection guaranteeing tensile strength! PS 6 bar	ⓘ Non autorisée en Allemagne ! Raccord non résistant à la traction ! PS 6 bars	ⓘ ¡No está autorizado para Alemania! ¡No es una conexión resistente a la tracción! CV 6 bar	ⓘ In Duitsland niet toegelaten! Geen trekvaste verbinding! PS 6 bar
Ⓘ	Innengewinde G3/8 für UA-Anschluss	Female thread G3/8 for UA connection	Filetage femelle G3/8 pour raccord UA	Rosca interior G3/8 para conexión UA	Binnenschroefdraad G3/8 voor UA-aansluiting
Ⅷ	Druckschraube Außengewinde G3/8 A ⓘ Druckschraube für Typ UA Messing nicht verwenden!	Adjusting screw male thread G3/8 A ⓘ Do not use adjusting screw for type UA brass!	Vis de pression filetage mâle G3/8 A ⓘ Ne pas utiliser la vis de pression pour le type UA laiton !	Tornillo de presión de rosca exterior G3/8 A ⓘ ¡No emplear un tornillo de presión para el tipo UA de latón!	Drukschroef buitenschroefdraad G3/8 A ⓘ Drukschroef voor type UA messing niet gebruiken!
Ⅸ	Kupferrohr mit Außendurchmesser AD 6, 8 oder 10 mm, z.B. nach EN 1057	Copper tubing with outer diameter OD 6, 8 or 10 mm, e.g. according to EN 1057	Tuyau en cuivre avec diamètre extérieur OD 6, 8 ou 10 mm, par ex. selon EN 1057	Tubo de cobre con diámetro exterior AD 6, 8 o 10 mm, por ejemplo, según EN 1057	Koperen buis met buitendiameter BD 6, 8 of 10 mm, bijv. Volgens EN 1057
Ⓧ	Kunststoff-Quetschring für AußendurchmesserAD 6, 8, 10 oder 12 mm, Rohr Ⅸ auf Anschlag setzen in Position Ⓘ. Quetschring Ⓧ nachschieben und Druckschraube Ⅷ einschrauben. Mit Gabelschlüssel dicht anziehen.	Plastic squeeze ring for OD 6, 8, 10 or 12 mm, set tubing Ⅸ to position Ⓘ. Follow with squeeze ring Ⓧ and screw in adjusting screw Ⅷ. Tighten with jaw spanner so that it is leak-proof.	Rondelle de serrage plastique pour diamètre extérieur OD 6, 8, 10 ou 12 mm, installer le tuyau Ⅸ en butée à la position Ⓘ. Enfiler ensuite la rondelle de serrage Ⓧ et visser la vis de pression Ⅷ. Serrer de manière étanche avec une clé à fourche.	Anillo de compresión de plástico para un diámetro exterior AD 6, 8, 10 o 12 mm, poner el tubo Ⅸ en el tope en posición Ⓘ. Introducir el anillo de compresión Ⓧ y enroscar el tornillo de presión Ⅷ. Apretar a ras con la llave de boca.	Kunststoffen compressiering voor buitendiameter BD 6, 8, 10 of 12 mm, buis Ⅸ op aanslag zetten in positie Ⓘ. Compressiering Ⓧ naschuiven en drukschroef Ⅷ erin schroeven. Met gaffelsleutel dicht aantrekken.
	DICHTHEITSKONTROLLE	**LEAK TESTING**	**CONTRÔLE D'ÉTANCHÉITÉ**	**COMPROBACIÓN DE LA ESTANQUEIDAD**	**DICHTHEIDSCONTROLE**
	Vor Inbetriebnahme ist die Ölleitung auf Dichtheit zu prüfen. • Dichtheitsprüfung und / oder Druckprüfung nach den „Technischen Regeln Ölanlagen“(TRÖl) und nach DWA-A 791-1 (TRwS) durchführen.	Before start-up, check the oil line for leak-tightness. • Carry out leak testing and/or pressure testing according to the “Technical Rules for Oil Systems” (TRÖl) and DWA-A 791-1 (TRwS).	Contrôler l'étanchéité de la conduite de fuel avant la mise en service. • Effectuer le contrôle d'étanchéité et/ou l'essai sous pression selon les « Règles techniques pour installations à fuel » (TRÖl) et selon DWA-A 791-1 (règles techniques pour les substances présentant un risque de pollution des eaux, TRwS).	Antes de la puesta en servicio se debe comprobar la estanqueidad de la línea de gasóleo. • Realizar una comprobación de estanqueidad o una comprobación de presión según las "normas técnicas para instalaciones de gasóleo" y según DWA-A 791-1 (normas técnicas sobre sustancias contaminantes del agua).	Controleer de olieleiding vóór inbedrijfstelling op dichtheid. • De controle op dichtheid en/of druktest dient uitgevoerd te worden conform de Duitse 'Technische regels voor olie-installaties' en conform het werkblad DWA-A 791-1 (Technische regels voor waterverontreinigende stoffen).
	HINWEIS Bei laufender Druckprüfung dürfen sich keine Personen im Bereich der Ölleitung aufhalten. Die Druckprüfeinrichtung in sicherer Entfernung aufstellen (über eine Zuleitung verlängern).	**NOTICE** No-one must be in the vicinity of the oil line while a pressure test is being carried out. Place the pressure testing device at a safe distance (extend via a feed line).	**AVIS** Personne ne doit se trouver à proximité de la conduite de fuel pendant que s'effectue l'essai sous pression. Placer le dispositif d'essai sous pression à une distance de sécurité (rallonger avec une conduite d'arrivée).	**AVISO** Durante la comprobación de presión nadie puede permanecer en la zona de la línea de gasóleo. Colocar el dispositivo de comprobación de presión a una distancia segura (depositar sobre la línea de alimentación).	**LET OP** Tijdens het uitvoeren van een druktest mogen er zich geen personen in de buurt van de olieleiding ophouden. Stel de druktestinstallatie op een veilige afstand op (verlengen via een toevoerleiding).

DE

INBETRIEBNAHME

Das Produkt ist nach Montage und erfolgreicher DICHTHEITSKONTROLLE sofort betriebsbereit.

BEDIENUNG

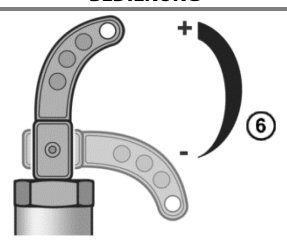

Im laufenden Betrieb der Ölanlage ist der Kipphebel ⑥ in Stellung geöffnet „+“ zu bringen. Bei längerer Außerbetriebnahme der Anlage oder bei auftretenden Undichtheiten ist der Kipphebel der Absperrarmatur ⑥ in Stellung „–“ geschlossen durch Ziehen senkrecht zur Einbaulage der Tankentnahmearmatur zu bringen.

FUNKTIONSKONTROLLE

- Kipphebel der Absperrarmatur ⑥ in Stellung „–“geschlossen: Eine Entnahme an Betriebsmedium muss dann ausgeschlossen sein.
- Bei Prüfüberdruck muss der eventuell vorhandene Rückflussverhinderer im Entnahmeanschluss dicht schließen.
- Druck- und Dichtheitskontrolle der Entnahmeleitung bei geschlossener Absperrarmatur.

WARTUNG

Im Rahmen der jährlichen Wartung oder nach längerer Außerbetriebnahme wird eine DICHTHEITSKONTROLLE des Produktes einschließlich der Anschlüsse sowie eine FUNKTIONSKONTROLLE empfohlen.

FEHLERBEHEBUNG

Mögliche Ursachen für Betriebsstörungen der Gesamtanlage:

- Porös gewordener Schlauch im Tank kann Luft in das Entnahmesystem eindringen lassen:
  ➡ Schlauch austauschen oder neue Tankentnahmearmatur installieren!
- Bei undichtem Anschluss ② kann Luft in das Entnahmesystem eindringen:
  ➡ Montage wiederholen!
  Kontrolle: Dichtung und Verstärkungshülse vorhanden?
  DICHTHEITSKONTROLLE
- Ansaugöffnung verstopft durch zunehmende Verschmutzung des Betriebsmediums im Tank:
  ➡ Reinigen!
  ➡ Eventuell Tankspinne erneuern.
- Tankentnahmearmatur mit schwimmender Entnahme:
  ➡ Kontrolle des Schwimmers auf Funktion „schwimmen“ .
  ➡ Defekte Schwimmereinheit austauschen oder Kontrolle Verwindung mit Messleitung!

INSTANDSETZUNG

Führen die unter INBETRIEBNAHME, BEDIENUNG und WARTUNG genannten Maßnahmen nicht zur ordnungsgemäßen Wieder-Inbetriebnahme und liegt kein Auslegungsfehler vor, muss das Produkt zur Prüfung an den Hersteller eingesandt werden. Bei unbefugten Eingriffen erlischt die Gewährleistung.

AUSTAUSCH

Bei normalen Gebrauchsbedingungen wird, um eine korrekte Funktion der Anlage sicherzustellen, empfohlen, dieses Produkt vor Ablauf von 10 Jahren nach dem Herstellungsdatum auszuwechseln.

ENTSORGEN

Um die Umwelt zu schützen, dürfen ölgetränkte Produkte nicht mit dem Hausmüll, in öffentlichen Gewässern oder Kanälen entsorgt werden.
Das Produkt ist über örtliche Sammelstellen oder Wertstoffhöfe zu entsorgen. Haben Sie keine Möglichkeit zur fachgerechten Entsorgung, sprechen Sie mit uns über Entsorgungsmöglichkeiten.

TECHNISCHE DATEN

Maximal zulässiger Druck	PS 10 bar
zulässige Temperatur	0 °C ÷ +60 °C
Werkstoff Gehäuse	ZP0410
Werkstoff Schlauch	NBR / PVC / FKM

⚠VORSICHT
Beschädigung durch Überflutung!
Nur für den Einbau in Überschwemmungs- und Risikogebieten bis 10 m Wasserhöhe geeignet!
➡ Tankentnahmearmatur nach einer Überflutung austauschen!

VTK-3: WAHL DURCHMESSER SAUGSCHLAUCH-ENTNAHMELEITUNG

HINWEIS
Für moderne Ölanlagen im Einstrangsystem werden kleine Nennweiten (DN) für die Saugleitung empfohlen. Die sich damit einstellende optimale Fließgeschwindigkeit verhindert Ausgasungen des Heizöles und damit unerwünschte Brennerstörungen. Im Einstrangsystem mit Durchflüssen bis 10 l/h sollte die VTK-3 mit Entnahmeleitung in DN 5 verwendet werden. (Auswahl gemäß Diagramm)

Δp_{VTK-3} [mbar]
Druckverlust der Tankentnahmearmatur VTK-3 in Abhängigkeit von DN, V und Länge des Saugschlauches.
ANMERKUNG:
Der Gesamt-Druckverlust ergibt sich:
$\Delta p_{\Sigma} = \Delta p_{VTK-3} + \rho_{oil} * g * \Delta H_{oil}/100$ [mbar]
ΔH_{oil} – Höhe der Ölsäule von Tankboden bis Tankentnahmearmatur in [m] $g \approx 9{,}81\ m/s^2$

V_{oil} [L/h]
Volumendurchfluss Heizöl EL in Liter pro Stunde
Heizöl EL nach DIN 51603-1 bei folgenden Stoffwerten:
$\rho_{oil} = 860\ kg/m^3$ bei t = + 15 °C
$\nu_{oil} = 6\ mm^2/s$ bei t= + 20 °C

DN
Nenn-Innendurchmesser des Saugschlauches in mm

1600, 2150, 2600 mm
Länge des Saugschlauches in mm

GEWÄHRLEISTUNG

Wir gewähren für das Produkt die ordnungsgemäße Funktion und Dichtheit innerhalb des gesetzlich vorgeschriebenen Zeitraums. Die Gewährleistungszeit beginnt mit der Übergabe der Ware an den Kunden. Der Umfang unserer Gewährleistung richtet sich nach § 8 unserer Liefer- und Zahlungsbedingungen.

EN

START-UP

After the product has been assembled and LEAK TESTING has been carried out successfully, it is immediately ready for operation.

OPERATION

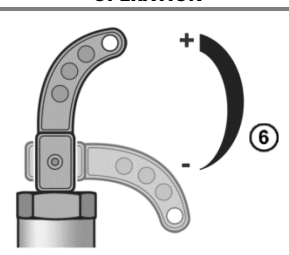

During ongoing operation of the oil system, bring the rocker arm ⑥ to the open position “+”. To decommission the system or in case of leaks, bring the rocker arm of the shut-off fitting ⑥ to the closed position “–” by pulling vertically to the installation position of the tank withdrawal armature.

FUNCTION CHECK

- Rocker arm ⑥ of the shut-off fitting in closed “–” position. Withdrawal of operating medium must be impossible in this case.
- If there is a non-return valve in the withdrawal connection, it must close tightly under test overpressure.
- Pressure and leak testing of the withdrawal line with closed shut-off fitting.

MAINTENANCE

It is recommended to subject the product and its connections to LEAK TESTING and a FUNCTION CHECK within the framework of the annual system maintenance or after long decommissioning periods.

TROUBLESHOOTING

Potential causes for failure of the total system:

- If a hose in the tank has become porous, air can penetrate the withdrawal system:
  ➡ Replace the hose or install a new tank withdrawal armature!
- Air may enter into the withdrawal system if the connection ② is not leak-tight:
  ➡ Repeat the assembly procedure!
  Inspection: Are gasket and reinforcement ring in place? LEAK TESTING
- The inlet is blocked by increasing contanimation of the operating medium in the tank:
  ➡ Clean it!
  ➡ Possibly replace the tank spacer.
- Tank withdrawal armature with floating withdrawal:
  ➡ Check the floater for “Float” function.
  ➡ Replace defective floater unit or check for twisting measuring line!

REPAIR WORK

If the measures explained above under START-UP, OPERATION and MAINTENANCE do not result in regular restarting and if there is no dimensioning problem, the product must be sent to the manufacturer for a check. Our warranty does not apply in cases of unauthorised interference.

REPLACEMENT

To ensure correct functioning of the system and under normal operating conditions, we recommend replacing this product no later than 10 years after the date of production.

DISPOSAL

To protect the environment, oil-soaked products may not be disposed of alongside household waste or in public waters or sewage systems.
The product must be disposed of at a local collection centre or reycling centre. If you do not have any options for proper disposal, contact us regarding disposal options.

TECHNICAL DATA

Maximum admissible pressure	PS 10 bar
Admissible temperature	0 °C ÷ +60 °C
Housing material	ZP0410
Hose material	NBR / PVC / FKM

⚠CAUTION
Damage caused by flooding!
Suitable for installation in flood areas and areas at risk of flooding up to 10 m in height.
➡ Replace the tank withdrawal armature after flooding!

VTK-3: SELECTION DIAMETER SUCTION HOSE WITHDRAWAL LINE

NOTICE
Small nominal widths (DN) are recommended for the suction line in state-of-the-art oil systems with single string systems. The ideal speed achieved as a consequence eliminates outgassing of the fuel oil and therefore unwanted burner failures. The VTK-3 with withdrawal line in DN 5 should be used for single string systems with flow rates of up to 10 L/h. (Selection according to diagram)

Δp_{VTK-3} [mbar]
Pressure loss of the VTK-3 tank withdrawal armature depending on DN, V and the length of the suction hose.
COMMENT:
The total pressure loss is calculated as follows:
$\Delta p_{\Sigma} = \Delta p_{VTK3} + \rho_{oil} * g * \Delta H_{oil}/100$ [mbar]
ΔH_{oil} – height of oil column from tank bottom to tank withdrawal armature in [m] $g \approx 9.81 m/s^2$

V_{oil} [L/h]
Volume flow rate fuel oil EL in litres per hour
Fuel oil EL acc. to DIN 51603-1 with the following material values:
$\rho_{oil} = 860 kg/m^3$ at t = + 15°C
$\nu_{oil} = 6 mm^2/s$ at t= + 20°C

DN
Nominal inner diameter of the suction hose in mm

1600, 2150, 2600 mm
Length of the suction hose in mm

WARRANTY

We guarantee that the product will function as intended and will be leak-tight during the legally specified period. The warranty term begins when the product is handed over to the customer. The scope of our warranty is based on Section 8 of our terms and conditions of delivery and payment.

FR

MISE EN SERVICE

Après le montage et un CONTRÔLE D'ÉTANCHÉITÉ satisfaisant, le produit est immédiatement prêt à la mise en service.

COMMANDE

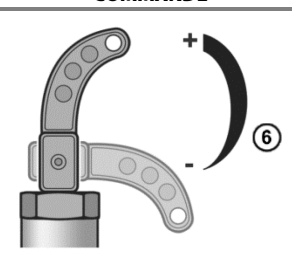

Pendant le fonctionnement de l'installation à fuel, le levier à bascule ⑥ doit être placé en position ouverte « + ». En cas d'arrêts de service prolongés de l'installation ou en cas de fuites, le levier à bascule du robinet d'arrêt ⑥ doit être placé en position fermée « – » en le tirant perpendiculairement à la position de montage du plongeur.

CONTRÔLE DE FONCTIONNEMENT

- Placer le levier à bascule du robinet d'arrêt ⑥ en position « – » fermée.
  Un soutirage de milieu doit alors être exclu.
- À la surpression de contrôle, le clapet anti-retour éventuellement existant dans le raccord de soutirage doit fermer de façon étanche.
- Essai sous pression et contrôle d'étanchéité de la conduite de soutirage lorsque le robinet d'arrêt est fermé.

ENTRETIEN

Dans le cadre de l'entretien annuel ou après des arrêts prolongés nous recommandons de réaliser un CONTRÔLE D'ÉTANCHÉITÉ du produit, y compris les raccords, ainsi qu'un CONTRÔLE DE FONCTIONNEMENT.

DÉPANNAGE

Causes possibles de dysfonctionnements de l'installation complète :

- Un tuyau flexible dans le réservoir qui est devenu poreux peut laisser pénétrer l'air dans le système de soutirage :
  ➡ Remplacer le tuyau flexible ou installer un plongeur neuf !
- En cas de raccordement non étanche ②, de l'air peut pénétrer dans le système de soutirage :
  ➡ Répéter le montage !
  Contrôle joint d'étanchéité et fourreau de renforcement installés ?
  CONTRÔLE D'ETANCHÉITÉ
- Ouverture d'aspiration bouchée par une pollution croissante du milieu dans le réservoir :
  ➡ Nettoyer !
  ➡ Renouveler éventuellement l'entretoise de
- Plongeur avec dispositif de soutirage flottant :
  ➡ Contrôle de la fonction « flottement » du flotteur.
  ➡ Remplacer une unité à flotteur défectueuse ou qu'elle n'est pas emmêlée au câble de mesure !

RÉPARATION

Si les mesures exposées aux paragraphes MISE EN SERVICE, COMMANDE et ENTRETIEN ne permettent pas une remise en service correcte et qu'il n'y a pas de vice de conception, le produit doit être renvoyé au fabricant pour contrôle. La garantie est annulée en cas d'interventions non autorisées.

REMPLACEMENT

Dans des conditions normales d'utilisation, il est recommandé de remplacer le produit avant l'échéance de 10 ans suivant la date de fabrication pour assurer un fonctionnement conforme de l'installation.

ÉLIMINATION

Afin de protéger l'environnement, il est interdit d'éliminer des produits huileux avec les déchets domestiques, dans les eaux superficielles publiques ou dans les canalisations.
Le produit doit être éliminé dans les centres de collecte ou les déchetteries locales. S'il n'est pas possible d'éliminer le produit de manière adéquate, veuillez nous contacter à propos de possibilités d'élimination.

DONNÉES TECHNIQUES

Pression maximale admissible	PS 10 bars
Température admissible	0 °C ÷ +60 °C
Matériau du boîtier	ZP0410
Matériau du tuyau flexible	NBR / PVC / FKM

⚠ATTENTION
Endommagement par inondation !
Convient uniquement pour l'installation dans des plaines d'inondation et régions à risque d'un niveau d'eau allant jusqu'à 10 m !
➡ Remplacer le plongeur après une inondation !

VTK-3 : CHOIX DU DIAMETRE DU FLEXIBLE D'ASPIRATION DE LA CONDUITE DE SOUTIRAGE

AVIS
Pour les installations à fuel modernes selon le système simple conduite, de petits diamètres nominaux (DN) sont recommandés pour la conduite d'aspiration. La vitesse d'écoulement optimale qui se règle alors, empêche les dégagements de gaz de fuel ainsi que des problèmes de brûleur. Dans le système simple conduite avec des débits allant jusqu'à 10 l/h, utiliser VTK-3 avec conduite de soutirage de DN 5. (Choix selon le diagramme)

Δp_{VTK-3} [mbar]
Perte de pression du plongeur VTK-3 dépendant de DN, V et de la longueur du flexible d'aspiration.
REMARQUE :
La perte de pression complète est la suivante :
$\Delta p_{\Sigma} = \Delta p_{VTK-3} + \rho_{oil} * g * \Delta H_{oil}/100$ [mbar]
ΔH_{oil} – hauteur de la colonne de fuel depuis le fond du réservoir jusqu'au plongeur en [m]$g \approx 9{,}81 m/s^2$

V_{oil} [L/h]
Débit de fuel EL en litres par heure
Fuel EL selon DIN 51603-1 pour les valeurs de substances suivantes :
$\rho_{oil} = 860\ kg/m^3$ pour t = + 15 °C
$\nu_{oil} = 6\ mm^2/s$ pour t= + 20 °C

DN
Diamètre intérieur nominal du flexible d'aspiration en mm

1600, 2150, 2600 mm
Longueur du flexible d'aspiration en mm

GARANTIE

Nous garantissons le fonctionnement conforme et l'étanchéité du produit pour la période légale prescrite. La période de garantie commence avec la remise de la marchandise au client. L'ampleur de notre garantie est régie par l'article 8 de nos conditions de livraison et de paiement.

ES

PUESTA EN SERVICIO

Después del montaje y una vez realizada LA COMPROBACIÓN DE LA ESTANQUEIDAD, el producto ya se encuentra listo para el servicio.

MANEJO

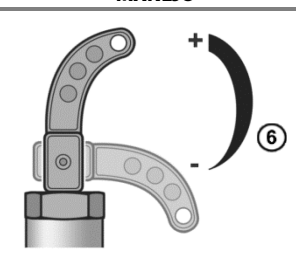

Durante el servicio de la instalación de gasóleo se deberá desplazar la palanca basculante ⑥ a la posición abierta "+". En caso de una puesta fuera de servicio prolongada de la instalación o si se producen fugas, se deberá desplazar la palanca basculante de la llave de cierre ⑥ a la posición cerrada "–", tirando verticalmente hacia la posición de montaje del kit de aspiración del tanque.

CONTROL DE FUNCIONAMIENTO

- Palanca basculante de la llave de cierre ⑥ en posición cerrada "–".
- En ese momento será imposible extraer medios de servicio.
- En caso de sobrepresión de prueba deberá cerrar herméticamente la válvula antirretorno en la conexión de extracción.
- Comprobación de la presión y la estanqueidad de la línea de extracción con la llave de cierre cerrada.

MANTENIMIENTO

En el marco del mantenimiento anual o tras una puesta fuera de servicio prolongada, se recomienda una COMPROBACIÓN DE LA ESTANQUEIDAD del producto, incluidas las conexiones, así como un CONTROL DE FUNCIONAMIENTO.

SOLUCIÓN DE PROBLEMAS

Posibles causas de averías de servicio de toda la instalación:

- Tubos flexibles porosos en el tranque dejan pasar aire al sistema de extracción:
  ➡ ¡Sustituir el tubo flexible o instalar un nuevo kit de aspiración del tanque!
- Si hay una conexión con fuga ②, el aire podrá penetrar en el sistema de extracción:
  ➡ ¡Volver a efectuar el montaje!
  Controlar: ¿ Se han colocado la junta y el casquillo de refuerzo?
  COMPROBACIÓN DE LA ESTANQUEIDAD
- Se ha obstruido el orificio de aspiración debido a la acumulación de suciedad de los medios de servicio en el tanque:
  ➡ ¡Es preciso limpiarlo!
  ➡ En caso necesario cambiar el distanciador tipo estrella del tanque.
- Kit de aspiración del tanque con extracción flotante:
  ➡ Controlar el funcionamiento "flotante" del flotador.
  ➡ ¡Sustituir la unidad de flotador defectuosa o controlar si se retorcido con el conducto de medición!

REPARACIÓN

Si las medidas indicadas en PUESTA EN SERVICIO, MANEJO y MANTENIMIENTO provocan una nueva puesta en marcha no conforme a lo previsto y no hay fallos de tendido, el producto debe enviarse al fabricante para su comprobación. Cualquier intervención no autorizada extinguirá la garantía.

SUSTITUCIÓN

En condiciones normales de uso y para asegurar un correcto funcionamiento de la instalación, se recomienda sustituir este producto antes de que transcurran 10 años desde la fecha de fabricación.

ELIMINACIÓN

Para proteger el medio ambiente, los productos empapados de gasóleo no se pueden eliminar con la basura doméstica ni en los canales y alcantarillados públicos.
Este producto debe eliminarse a través de los centros de recogida o las instalaciones de reciclaje municipales. Si no tiene posibilidad de eliminarlo de conformidad con la normativa, solicite información sobre nuestras posibilidades de eliminación.

DATOS TÉCNICOS

Presión máxima admitida	CV 10 bar
Temperatura admitida	0 °C ÷ +60 °C
Material de la carcasa	ZP0410
Material del tubo flexible	NBR/PVC/FKM

⚠ATENCIÓN
¡Daños por inundación!
¡Solo apto para el montaje en zonas de riesgo y con posibilidad de inundación hasta una altura de agua de 10 m!
➡ ¡Sustituir el kit de aspiración del tanque tras una inundación!

VTK-3: SELECCIÓN DEL DIÁMETRO DE LA LÍNEA DE EXTRACCIÓN DEL TUBO FLEXIBLE DE ASPIRACIÓN

AVISO
En caso de modernas instalaciones de gasóleo en sistemas de una línea, se recomiendan anchos nominales (DN) reducidos para la tubería de aspiración. La velocidad de flujo que se ajustará así de manera óptima evitará liberaciones de gases del gasóleo de calefacción y las molestas averías del quemador. Se deberá emplear el modelo VTK-3 con línea de extracción con DN 5 para el sistema de una línea con flujos volumétricos de hasta 10 l/h. (Seleccionar según el diagrama)

Δp_{VTK-3} [mbar]
Pérdida de presión del kit de aspiración del tanque VTK-3 dependiendo de DN, V y del largo del tubo flexible de aspiración.
NOTA:
La pérdida de presión total resulta de:
$\Delta p_{\Sigma} = \Delta p_{VTK-3} + \rho_{oil} * g * \Delta H_{oil}/100$ [mbar]
ΔH_{oil} – altura de la columna de gasóleo desde la base del tanque hasta el kit de aspiración del tanque en [m]$g \approx 9{,}81\ m/s^2$

V_{oil} [L/h]
Caudal volumétrico del gasóleo de calefacción EL en litros por hora
Gasóleo de calefacción EL según DIN 51603-1 con las siguientes características físicas:
$\rho_{oil} = 860\ kg/m^3$ con T = + 15 °C
$\nu_{oil} = 6\ mm^2/s$ con T= + 20 °C

DN
Diámetro interior nominal del tubo flexible de aspiración en mm

1600, 2150, 2600 mm
Largo del tubo flexible de aspiración en mm

GARANTÍA

Garantizamos el funcionamiento correcto y la estanqueidad del producto durante el periodo prescrito por ley. El periodo de garantía comienza cuando se entrega la mercancía al cliente. El alcance de nuestra garantía se recoge en el artículo 8 de nuestros "Términos y condiciones de entrega y pago".

NL

INBEDRIJFSTELLING

Het product kan na montage en CONTROLE OP DICHTHEID direct in gebruik worden genomen.

BEDIENING

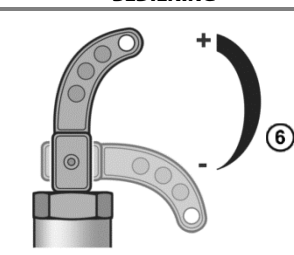

Zet bij lopende olie-installatie de tuimelschakelaar ⑥ van de afsluitarmatuur in geopende positie '+'. Zet na een langere stilstandsperiode van de installatie of bij optredende lekkages de tuimelschakelaar van de afsluitarmatuur ⑥ in gesloten positie '–' door er loodrecht ten opzichte van de inbouwpositie van de tankafnamearmatuur aan te trekken.

FUNCTIECONTROLE

- Tuimelschakelaar van de afsluitarmatuur ⑥ in gesloten positie '–':
  een afname van bedrijfsmedium moet dan zijn uitgesloten.
- Bij testoverdruk moet de eventueel aanwezige terugstroomblokkeerder in de afnameaansluiting zich dicht sluiten.
- Druktest en controle op dichtheid van de afnameleiding bij gesloten afsluitarmatuur.

ONDERHOUD

In het kader van het jaarlijkse onderhoud of na een langere periode van buitenbedrijfstelling wordt een CONTROLE OP DICHTHEID van het product, met inbegrip van de aansluitingen, alsook een FUNCTIECONTROLE aanbevolen.

FOUTOPLOSSING

Mogelijke oorzaken van bedrijfsstoringen van de gehele installatie:

- Door een poreus geworden slang in de tank kan lucht in het afnamesysteem dringen:
  ➡ Slang vervangen of een nieuwe tankafnamearmatuur installeren!
- Door een ondichte aansluiting ② kan lucht in het afnamesysteem dringen:
  ➡ Opnieuw monteren!
  Controle: dichting en verstevigingshuls aanwezig?
  DICHTHEIDSCONTROLE
- Aanzuigopening door toenemende verontreiniging van het bedrijfsmedium in de tank verstopt:
  ➡ Reinigen!
  ➡ Eventueel tankspin vernieuwen.
- Aanzuigarmatuur met afname met vlottersysteem:
  ➡ Controle of de vlotter goed 'drijft'.
  ➡ Defecte vlottereenheid vervangen of controleren of vlotterleiding en de meetleiding om elkaar gedraaid zijn!

REPARATIE

Leiden de onder INBEDRIJFSTELLING en BEDIENING en ONDERHOUD genoemde maatregelen niet tot hernieuwde, op de juiste manier doorgevoerde INBEDRIJFSTELLING en werden er bij de installatie toch geen fouten gemaakt, dan moet het product ter controle naar de fabrikant worden gestuurd. Bij onbevoegde ingrepen komt de garantie te vervallen.

UITWISSELING

Bij normaal gebruik wordt aangeraden dit product vóór afloop van het 10e jaar na de fabricagedatum te vervangen om een correct functioneren van de installatie te garanderen.

AFDANKING

Om het milieu te beschermen mogen in olie gedrenkte producten niet met het huisvuil meegegeven worden of in openbare wateren of in het riool worden geloosd.
Het product dient via plaatselijke inzamelpunten of sorteercentra voor afval verwijderd te worden. Neem contact met ons op over de afvalverwijderingsmogelijkheden indien u het product niet op een juiste manier kunt verwijderen.

TECHNISCHE GEGEVENS

Maximaal toelaatbare druk	PS 10 bar
Toelaatbare temperatuur	0 °C ÷ +60 °C
Materiaal behuizing	ZP0410
Materiaal slang	NBR / pvc / FKM

⚠VOORZICHTIG
Beschadiging door overstroming!
Alleen geschikt voor inbouw in overstromings- en risicogebieden tot 10 m waterniveau!
➡ Tankafnamearmatuur vervangen na een overstroming!

VTK-3: KEUZE DIAMETER ZUIGSLANGAFNAMELEIDING

LET OP
Voor moderne olie-installaties met een systeem met enkele leiding worden kleine nominale waarden (DN) voor de zuigleiding aanbevolen. De optimale stroomsnelheid die zich daardoor instelt, verhindert het ontgassen van de stookolie en voorkomt storingen van de brander. Voor het systeem met enkele leiding en een debiet tot maximaal 10 l/u moet de VTK-3 met een afnameleiding van DN 5 worden gebruikt. (Keuze volgens diagram)

Δp_{VTK-3} [mbar]
Drukverlies van de tankafnamearmatuur VTK-3 afhankelijk van DN, V en lengte van de zuigslang.
OPMERKING:
Het totale drukverlies volgt uit:
$\Delta p_{\Sigma} = \Delta p_{VTK-3} + \rho_{oil} * g * \Delta H_{oil}/100$ [mbar]
ΔH_{oil} – hoogte van de oliezuil van de bodem van de tank tot aan de afnamearmatuur in [m]$g \approx 9{,}81\ m/s^2$

V_{oil} [L/h]
Volumestroom stookolie EL in liter per uur
Stookolie EL volgens DIN 51603-1 bij volgende materiaalwaarden:
$\rho_{oil} = 860\ kg/m^3$ bij t = + 15 °C
$\nu_{oil} = 6\ mm^2/s$ bij t= + 20 °C

DN
Nominale binnendiameter van de aanzuigslang in mm

1600, 2150, 2600 mm
Lengte van de aanzuigslang in mm

GARANTIE

Wij garanderen voor het product de juiste werking en dichtheid binnen de wettelijk voorgeschreven periode. De garantieperiode begint bij de overdracht van de goederen aan de klant. De omvang van deze garantie is beschreven in § 8 van onze leverings- en betalingsvoorwaarden.

GOK
Regler- und Armaturen-Gesellschaft mbH & Co. KG

Obernbreiter Straße 2 - 16 • 97340 Marktbreit / Germany
Tel.: +49 9332 404-0 • Fax: +49 9332 404-43
E-Mail: info@gok-online.de• Internet: www.gok-online.de

Artikel-Nr. 15 330 51 / Originalanleitung -DE- / Ausgabe 03.2016 / Ersatz für Ausgabe 07.2014