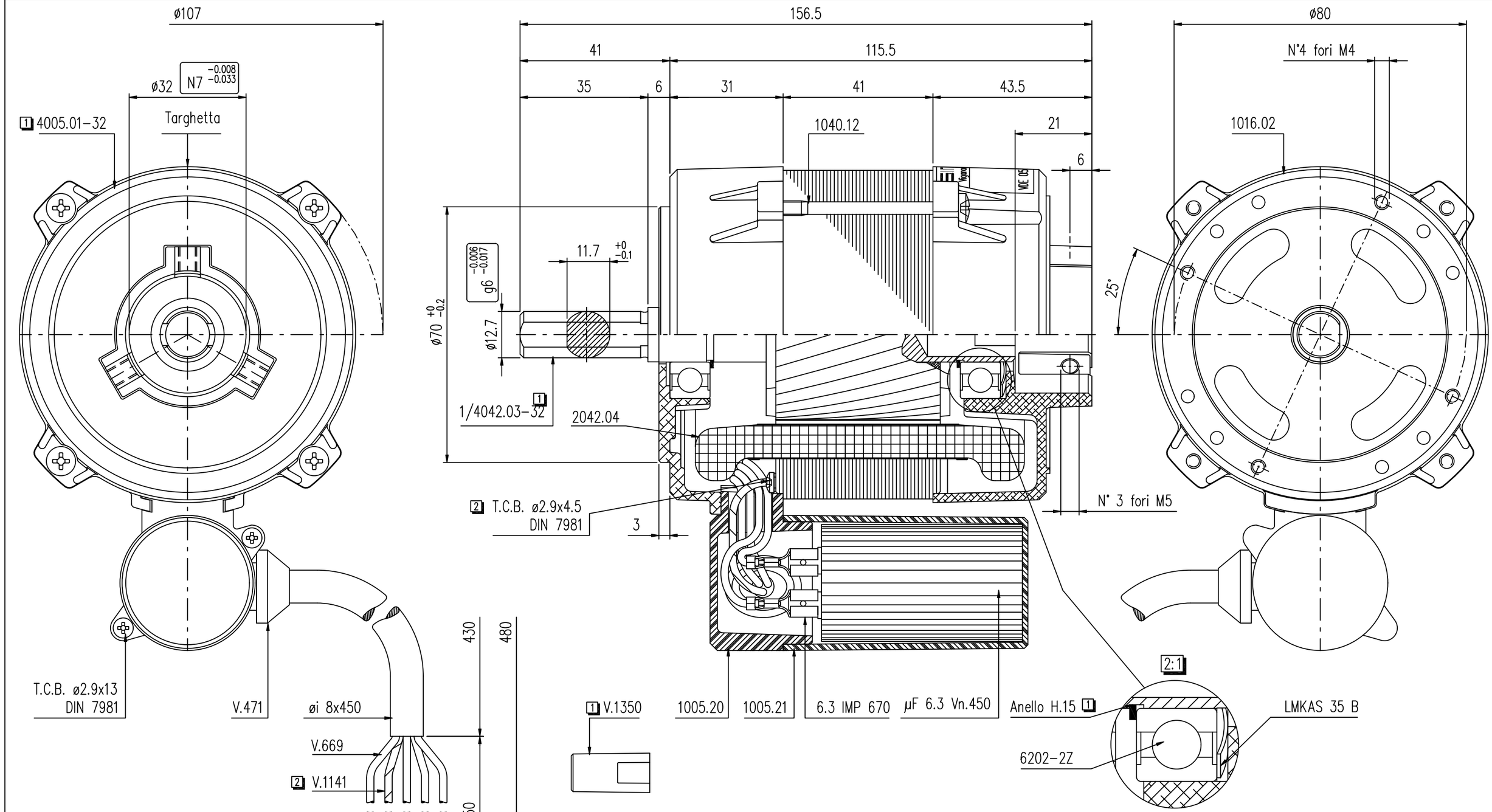

NB: Avvolgimento a 4 fili:
Tagliare il cavo nero a L=70 ed aggiungere faston 6.3 IMP 670

Alimentazione	Tensione	Hertz	1/min.	Ampere	Poli	Watt	Isol.cl.	Prot.IP
MONOFASE	220	50	2770	1.1	2	150	B	40
	Condensatore	Protettore termico	Tropical.	Servizio	Rotazione guardando l'albero		Verniciare	
	µF 6.3 Vn. 450	.	.	S 1	.		.	

Note
Rotazione Oraria o Antioraria secondo schema V.448

POS.	DESCRIZIONE REVISIONE	RIFERIMENTO	DISEGNATO	DATA
2	Era V.645 + vite M4x5	.	Fabbri	08.06.98
1	Era 1/2042.01-32 - Era 1005.01-32 - Era V.1310 - Messo seeger ø15	.	Albieri	04.03.97

SIMEL SpA

Denominazione: Disegno complessivo

N° Disegno: 99/2042.00-32

Codice: 1410218211398

Codice CAD: 1402813/112198

Data: 17.02.94

Materiale: .

Riesame contratto N°: .

Disegnato: Fabbri

Visto resp.:

Scala: 1:1

N° Pezzi: 1

Sost. il: .

Sost. dal: .

C:\CADMEC13\DWG\1402813\112198

Disegno eseguito con tecnica CAD non sono ammesse variazioni o modifiche manuali

A3