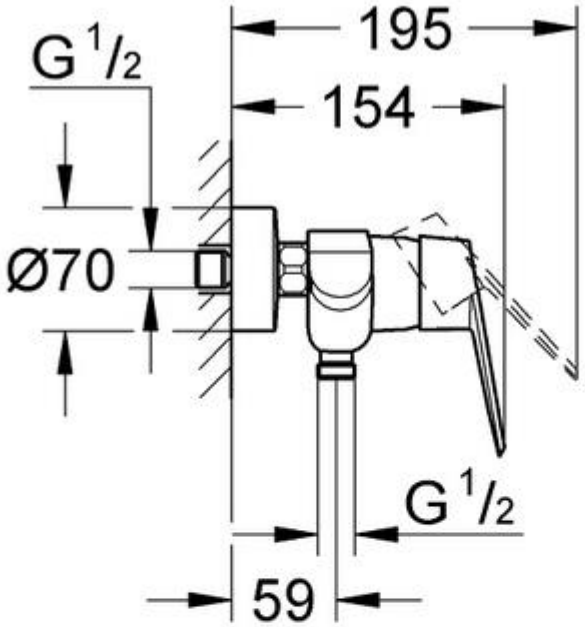
195
154
G 1/2
Ø70
G 1/2
59

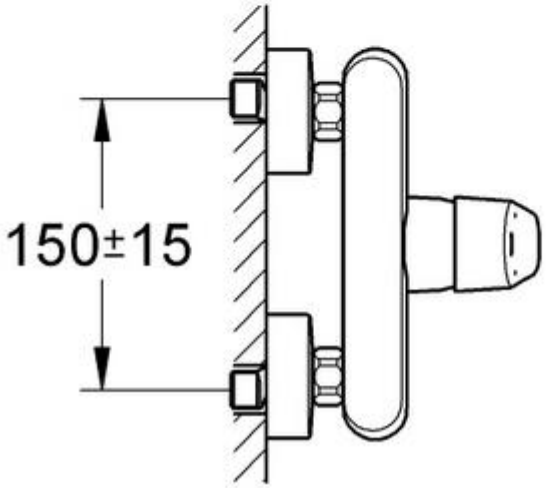
150±15