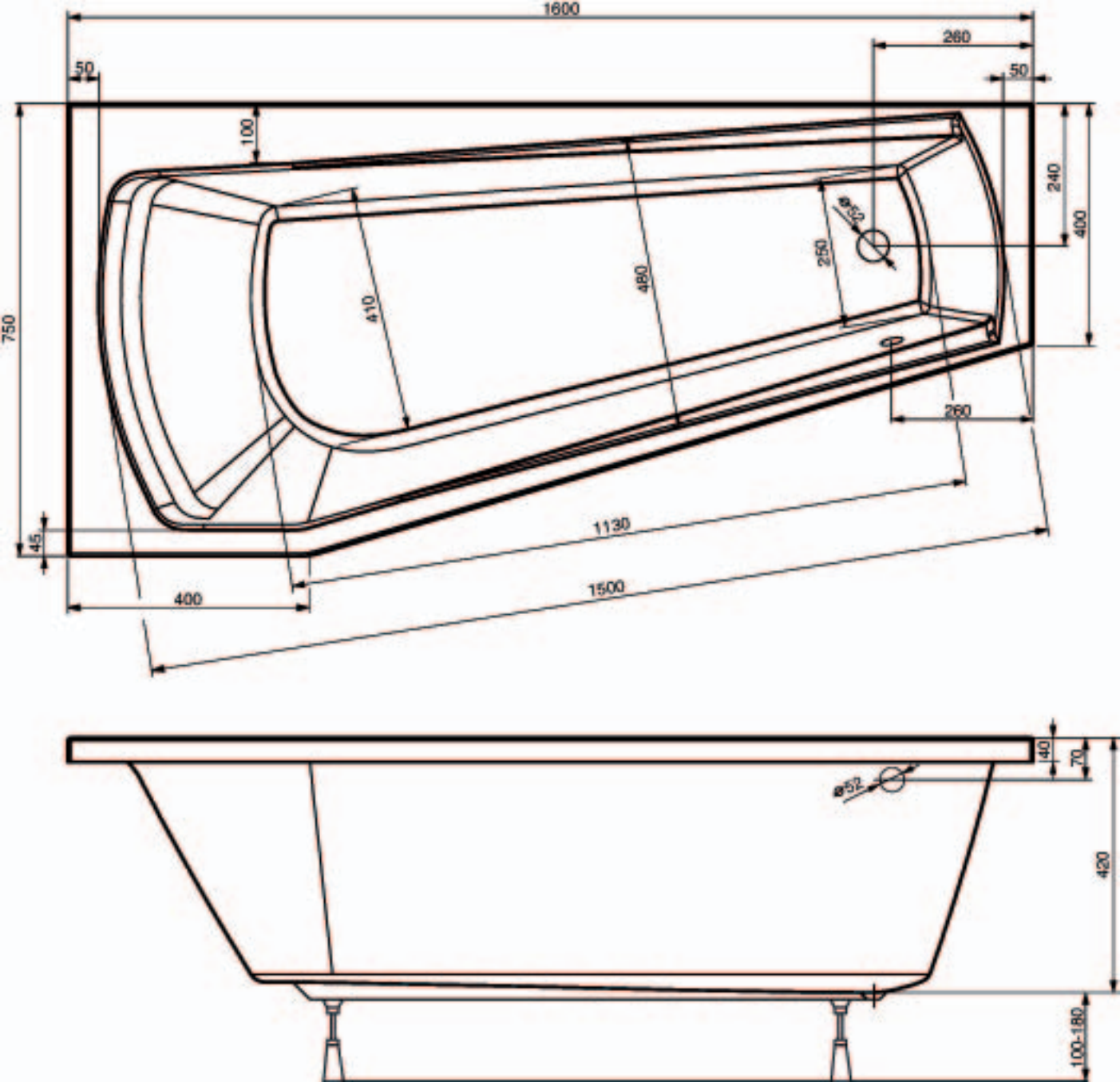
1600
260
50
50
100
240
400
750
410
480
250
ø52
260
45
1130
1500
400
40
70
ø52
420
100-180