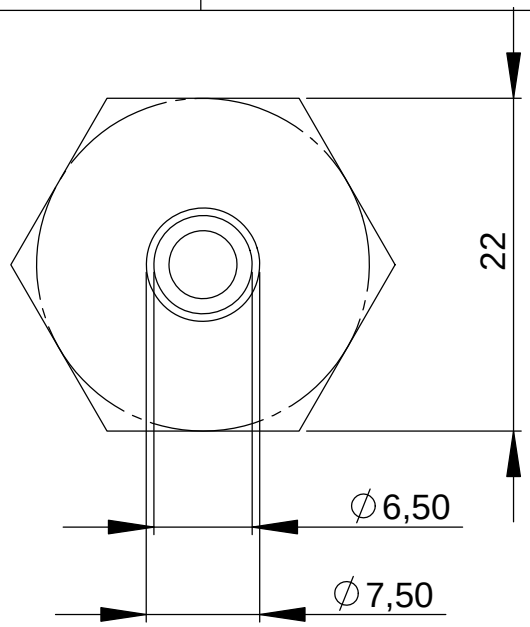

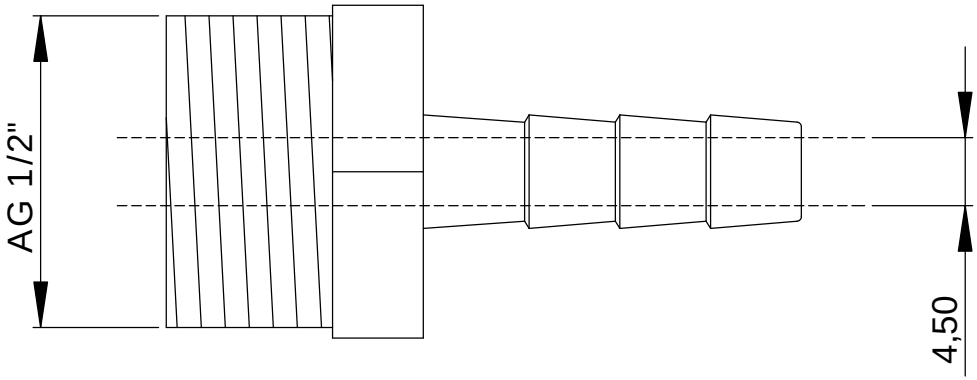

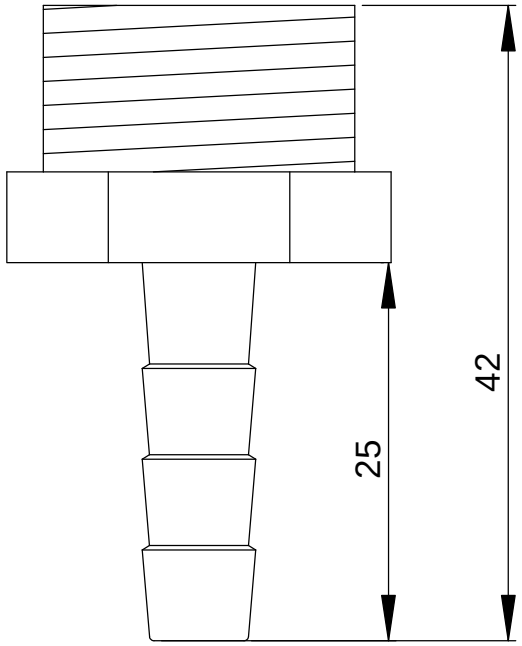

	NAME	SIGNATURE	Datum			
GEZEICHNET	Drenhaus		07.09.2017			
GEPRÜFT						
				MATERIAL:		
				GEWICHT:		

BENENNUNG:

Sauger Sechskant Schlauchtüllen
AG 1/2" für Schlauch 1/4"

ZEICHNUNGS-NR. 178303

A4

Maßstab:2:1

BLATT 1 von 1