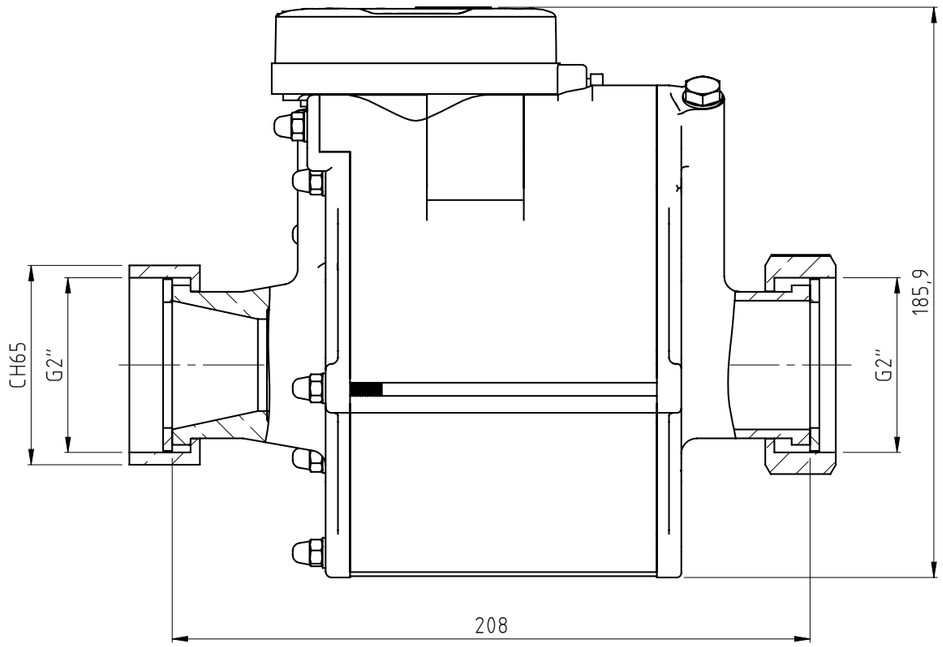

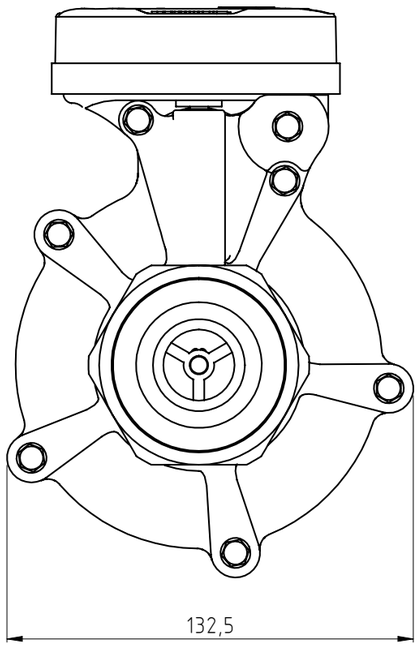

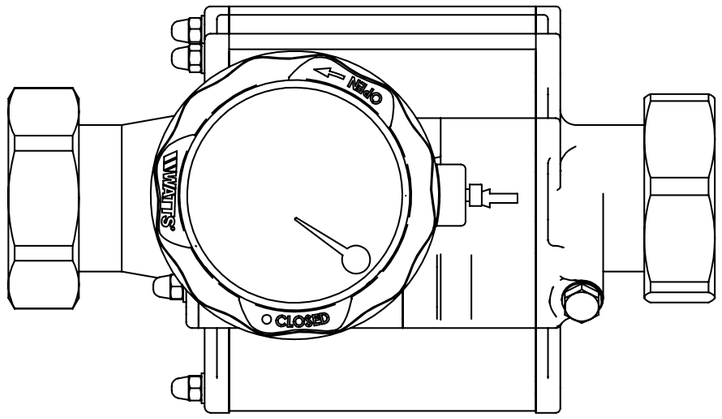

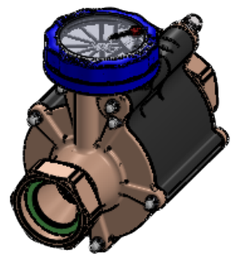

Stampato in data 10/04/2019

Annotazioni/Notes

N/No	Data/Date	Modifica/Modification	Eseg./Dw.by	Contr./Chk

Raggi non quotati
Fillets without dim

Smussi non quotati
Chamfers without dim

Spigoli vivi
Sharp edges ☐

Spigoli tagliati
Broken edges ☐

Materiale/Material

Rugosità/Rug.

Scala/Scale 1:2

Dis./Dw.by Gunsch F

Data/Date 04/06/2018

Contr./Chk

Data/Date

Ricavato da/Derived by
IC16-001-S4-01

AQL A3

Quota di ispezione / Inspection dimension (XX)

Peso teorico [g] / Theorical weight 4547.7

Trattamento termico/Thermal

Tolleranze generali/Tollerances

	0,5÷15	>15÷40	>40÷70	>70÷100	>100	Ang.
Lav./Mach.	±0,1	±0,1	±0,15	±0,15	±0,2	±1°
Stam./Forg.	±0,15	±0,2	±0,25	±0,3	±0,4	±1°

◎ = 0,1

Codice Articolo/Art.No
PAP-X050

Rev.

Trattamento Superficiale/Surface treatment

Descrizione/Description
iDROSET-CF XL Size - G2" - DN50
FLOW RATE 400÷1000 l/h

WATTS®
Sede Operativa:
20853 BIASSONO MB (Italy) Via Brenno 21
Tel.(0039) 03949861 Fax.(0039) 039471552
Sede Legale:
38121 TRENTO Fraz. Gardolo - TN - Via Vienna 3

This drawing is covered by COPYRIGHT. Total or partial reproduction is prohibited.
Il COPYRIGHT del disegno è riservato. E' vietata la riproduzione anche parziale.

Do not scale drawing.
Non riscalare il disegno.