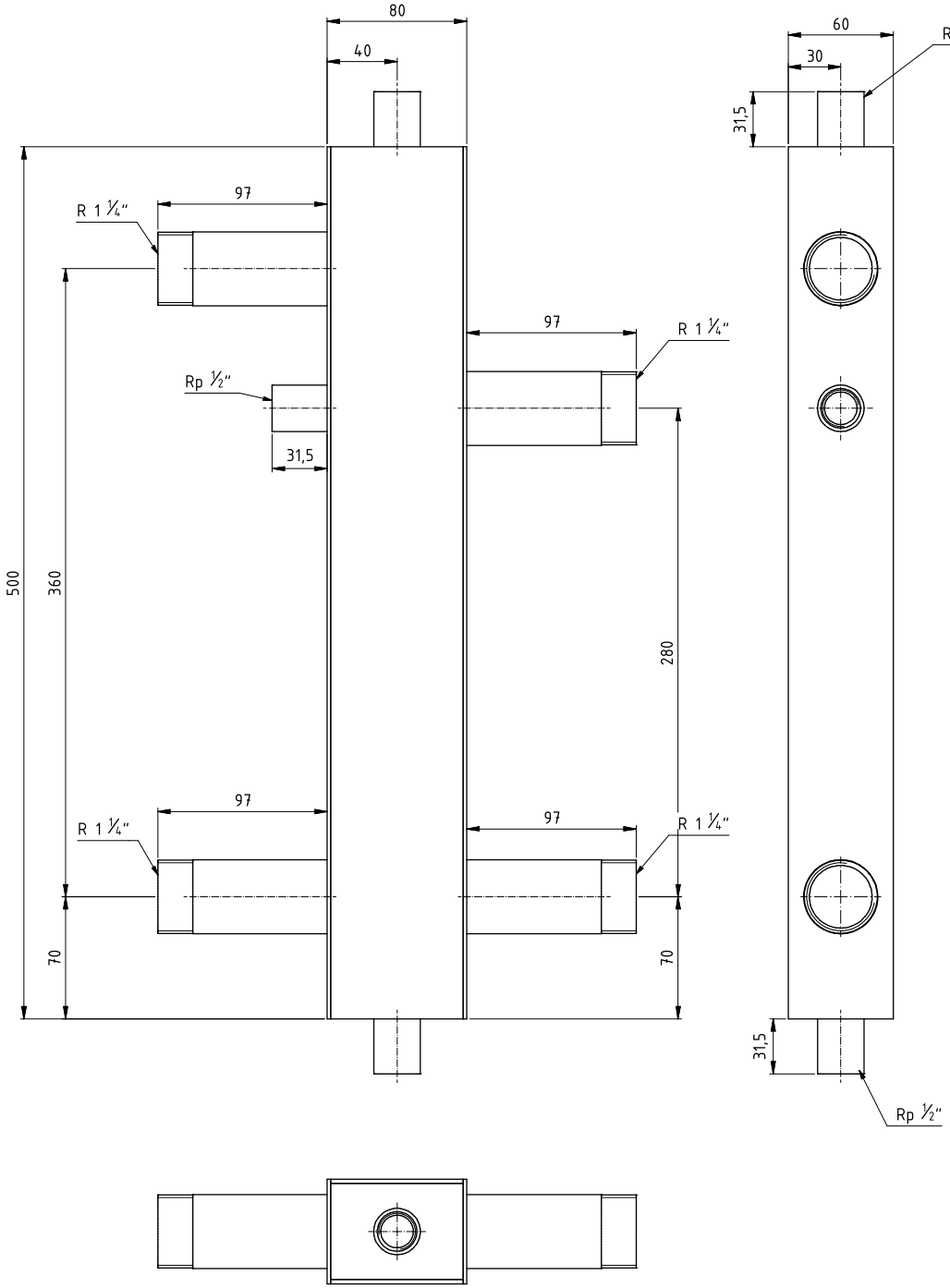

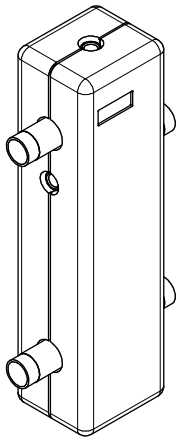

Diese Zeichnung darf ohne unsere Genehmigung weder vervielfältigt noch Dritten oder Konkurrenzfirmen zugänglich gemacht werden.

Zulässige Abweichungen für Maße ohne Toleranzangaben nach EN ISO 13920 B,E

Oberflächen DIN ISO 1302

	Datum	Name
Gezeichnet	04.04.2011	Gremme
Kontrolliert		
Norm		

Index	Änderungen	Datum	Name

Maßstab: 1:2

Masse: k.A.

Werkstoff:

Abmessung:

Norm:

Hydr Weiche 80/60 1 1/4" AG kpl

Artikel-Nr.

Artikel-Index 01

1 /1

A2

SV-ENG-005566